HORIZON FITNESS

T101

TREADMILL OWNER'S MANUAL
MANUEL DU PROPRIÉTAIRE DU TAPIS ROULANT
MANUAL DEL PROPIETARIO DE LA CAMINADORA

Read the TREADMILL GUIDE before using this OWNER'S MANUAL.
Lire le GUIDE D'UTILISATION DU TAPIS ROULANT avant de se référer au présent MANUEL DU PROPRIÉTAIRE.
Lea la GUÍA DE LA CAMINADORA antes de utilizar este MANUAL DEL PROPIETARIO.

3 ENGLISH
26 FRANÇAIS
50 ESPAÑOL

IMPORTANT PRECAUTIONS

SAVE THESE INSTRUCTIONS

When using an electrical product, basic precautions should always be followed, including the following: Read all instructions before using this treadmill. It is the responsibility of the owner to ensure that all users of this treadmill are adequately informed of all warnings and precautions. If you have any questions after reading this guide, contact Customer Tech Support at the number listed on the back panel of the OWNER'S MANUAL.

This treadmill is intended for in-home use only. Do not use this treadmill in any commercial, rental, school or institutional setting. Failure to comply will void the warranty.

⚠ DANGER

TO REDUCE THE RISK OF ELECTRICAL SHOCK:

Always unplug the treadmill from the electrical outlet immediately after using, before cleaning, performing maintenance and putting on or taking off parts.

⚠ WARNING

TO REDUCE THE RISK OF BURNS, FIRE, ELECTRICAL SHOCK OR INJURY TO PERSONS:

- Never use the treadmill before securing the safety tether clip to your clothing.
- If you experience any kind of pain, including but not limited to chest pains, nausea, dizziness, or shortness of breath, stop exercising immediately and consult your physician before continuing.
- When exercising, always maintain a comfortable pace.
- Do not wear clothes that might catch on any part of the treadmill.
- Always wear athletic shoes while using this equipment.
- Do not jump on the treadmill.
- At no time should more than one person be on treadmill while in operation.
- This treadmill should not be used by persons weighing more than specified in the OWNER'S MANUAL WARRANTY SECTION. Failure to comply will void the warranty.
- When lowering the treadmill deck, wait until rear feet are firmly on the floor before stepping on the deck.
- Disconnect all power before servicing or moving the equipment. To clean, wipe surfaces down with soap and slightly damp cloth only; never use solvents. (See MAINTENANCE)
- The treadmill should never be left unattended when plugged in. Unplug from outlet when not in use, and before putting on or taking off parts.
- Do not operate under blanket or pillow. Excessive heating can occur and cause fire, electric shock, or injury to persons.
- Connect this exercise product to a properly grounded outlet only.

⚠ WARNING

TO REDUCE THE RISK OF BURNS, FIRE, ELECTRICAL SHOCK OR INJURY TO PERSONS:

- At NO time should pets or children under the age of 13 be closer to the treadmill than 10 feet.
- At NO time should children under the age of 13 use the treadmill.
- Children over the age of 13 or disabled persons should not use the treadmill without adult supervision.
- Use the treadmill only for its intended use as described in the treadmill guide and owner's manual.
- Do not use other attachments that are not recommended by the manufacturer. Attachments may cause injury.
- Never operate the treadmill if it has a damaged cord or plug, if it is not working properly, if it has been dropped or damaged, or immersed in water. Return the treadmill to a service center for examination and repair.
- Keep power cord away from heated surfaces. Do not carry this unit by its supply cord or use the cord as a handle.
- Never operate the treadmill with the air opening blocked. Keep the air opening clean, free of lint, hair, and the like.
- To prevent electrical shock, never drop or insert any object into any opening.
- Do not operate where aerosol (spray) products are being used or when oxygen is being administered.
- To disconnect, turn all controls to the off position, then remove plug from outlet.
- Do not use treadmill in any location that is not temperature controlled, such as but not limited to garages, porches, pool rooms, bathrooms, car ports or outdoors. Failure to comply will void the warranty.
- This treadmill is intended for in-home use only. Do not use this treadmill in any commercial, rental, school or institutional setting. Failure to comply will void the warranty.
- Do not remove the console covers unless instructed by Customer Tech Support. Service should only be done by an authorized service technician.

It is essential that your treadmill is used only indoors, in a climate controlled room. If your treadmill has been exposed to colder temperatures or high moisture climates, it is strongly recommended that the treadmill is warmed up to room temperature before first time use. Failure to do so may cause premature electronic failure.

GROUNDING INSTRUCTIONS

This product must be grounded. If a treadmill should malfunction or breakdown, grounding provides a path of least resistance for electrical current to reduce the risk of electrical shock. This product is equipped with a cord having an equipment-grounding conductor and a grounding plug. The plug must be plugged into an appropriate outlet that is properly installed and grounded in accordance with local codes and ordinances.

DANGER

Improper connection of the equipment-grounding conductor can result in a risk of electric shock. Check with a qualified electrician or service provider if you are in doubt as to whether the product is properly grounded. Do not modify the plug provided with the product. If it will not fit the outlet, have a proper outlet installed by a qualified electrician.

This product is for use on a nominal 110-120 Volt circuit and has a grounding plug that looks like the plug in the illustration. Make sure that the product is connected to an outlet having the same configuration as the plug. No adapter should be used with this product.

This product must be used on a dedicated circuit. To determine if you are on a dedicated circuit, shut off the power to that circuit and observe if any other devices lose power. If so, move devices to a different circuit. Note: There are usually multiple outlets on one circuit. This treadmill should be used with a minimum 15-amp circuit.

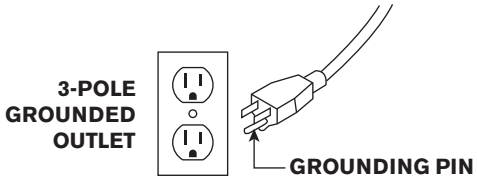

WARNING

Connect this exercise product to a properly grounded outlet only.

Never operate product with a damaged cord or plug even if it is working properly. Never operate any product if it appears damaged, or has been immersed in water. Contact Customer Tech Support for replacement or repair.

ASSEMBLY

⚠ WARNING

There are several areas during the assembly process that special attention must be paid. It is very important to follow the assembly instructions correctly and to make sure all parts are firmly tightened. If the assembly instructions are not followed correctly, the treadmill could have parts that are not tightened and will seem loose and may cause irritating noises. To prevent damage to the treadmill, the assembly instructions must be reviewed and corrective actions should be taken.

Before proceeding, find your treadmill's serial number located on a white barcode sticker near the on/off power switch and power cord and enter it in the space provided below.

ENTER YOUR SERIAL NUMBER AND MODEL NAME IN THE BOXES BELOW:

SERIAL NUMBER:

TM	

MODEL NAME: **HORIZON** [ ] **TREADMILL**

» Refer to the SERIAL NUMBER and MODEL NAME when calling for service.

SERIAL NUMBER LOCATION

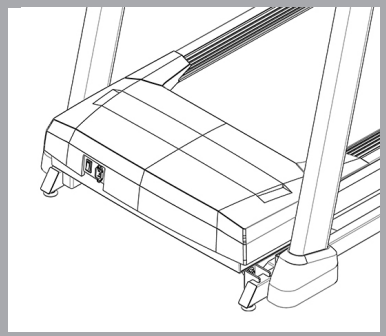

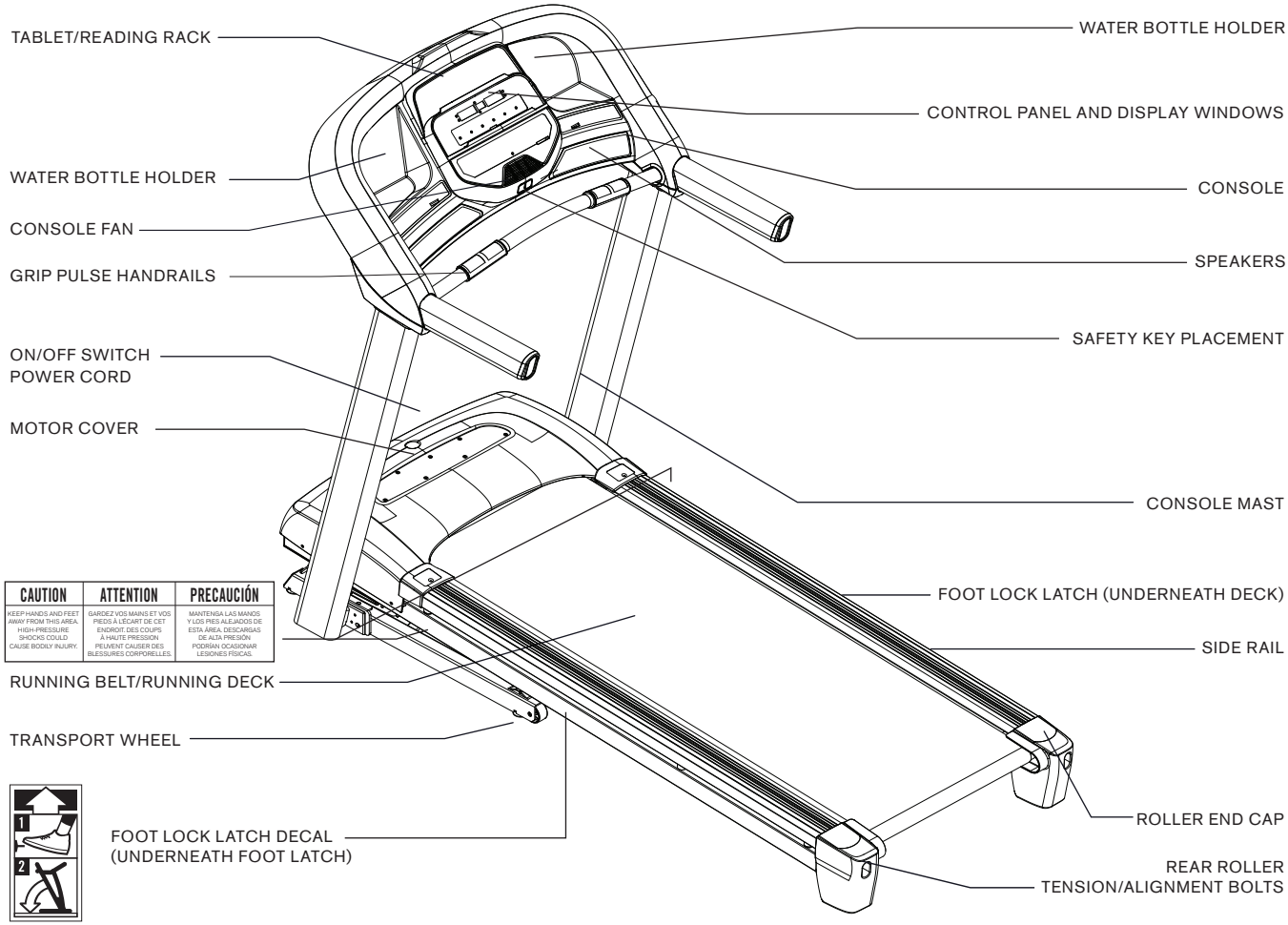
TABLET/READING RACK
WATER BOTTLE HOLDER
CONSOLE FAN
GRIP PULSE HANDRAILS
ON/OFF SWITCH
POWER CORD
MOTOR COVER
RUNNING BELT/RUNNING DECK
TRANSPORT WHEEL
FOOT LOCK LATCH DECAL
(UNDERNEATH FOOT LATCH)
WATER BOTTLE HOLDER
CONTROL PANEL AND DISPLAY WINDOWS
CONSOLE
SPEAKERS
SAFETY KEY PLACEMENT
CONSOLE MAST
FOOT LOCK LATCH (UNDERNEATH DECK)
SIDE RAIL
ROLLER END CAP
REAR ROLLER
TENSION/ALIGNMENT BOLTS
CAUTION
KEEP HANDS AND FEET AWAY FROM THIS AREA. HIGH-PRESSURE SHOCKS COULD CAUSE BODILY INJURY.
ATTENTION
GARDEZ VOS MAINS ET VOS PIEDS À L'ÉCART DE CET ENDROIT. DES COUPS À HAUTE PRESSION PEUVENT CAUSER DES BLESSURES CORPORELLES.
PRECAUCIÓN
MANTENGA LAS MANOS Y LOS PIES ALEJADOS DE ESTA ÁREA. DESCARGAS DE ALTA PRESIÓN PODRÍAN OCASIONAR LESIONES FÍSICAS.
1
2

TOOLS INCLUDED:

- ☐ 6 mm T-Wrench
- ☐ 5 mm L-Wrench
- ☐ 4 mm T-Wrench
- ☐ Phillips Screwdriver

PARTS INCLUDED:

- ☐ 1 Console Assembly
- ☐ 2 Console Masts
- ☐ 1 Hardware Kit
- ☐ 1 Safety Key
- ☐ 1 Audio Adapter Cable
- ☐ 1 Bottle of Silicone Lubricant (for 2 applications)
- ☐ 2 Console Mast Covers
- ☐ 1 Power Cord

☎ NEED HELP?

If you have questions or if there are any missing parts, contact Customer Tech Support. Contact information is located on the back panel of this manual.

PRE ASSEMBLY

UNPACKING

Place the treadmill carton on a level flat surface. It is recommended that you place a protective covering on your floor. Take CAUTION when handling and transporting this unit. Never open box when it is on its side. Once the banding straps have been removed, do not lift or transport this unit unless it is fully assembled and in the upright folded position, with the lock latch secure. Unpack and assemble the unit where it will be used. The enclosed treadmill is equipped with high-pressure shocks and may spring open if mishandled. Never grab hold of any portion of the incline frame and attempt to lift or move the treadmill.

⚠ WARNING

DO NOT ATTEMPT TO LIFT THE TREADMILL! Do not move or lift treadmill from packaging until specified to do so in the assembly instructions. You may remove the plastic wrap from console masts.

⚠ WARNING

FAILURE TO FOLLOW THESE INSTRUCTIONS COULD RESULT IN INJURY!

NOTE: During each assembly step, ensure that ALL nuts and bolts are in place and partially threaded in before completely tightening any ONE bolt.

NOTE: A light application of grease may aid in the installation of hardware. Any grease, such as lithium bike grease is recommended.

ASSEMBLY **STEP 1**

HARDWARE FOR STEP 1			
PART	TYPE	DESCRIPTION	QTY
A	BOLT	M6X1.0PX10L	8

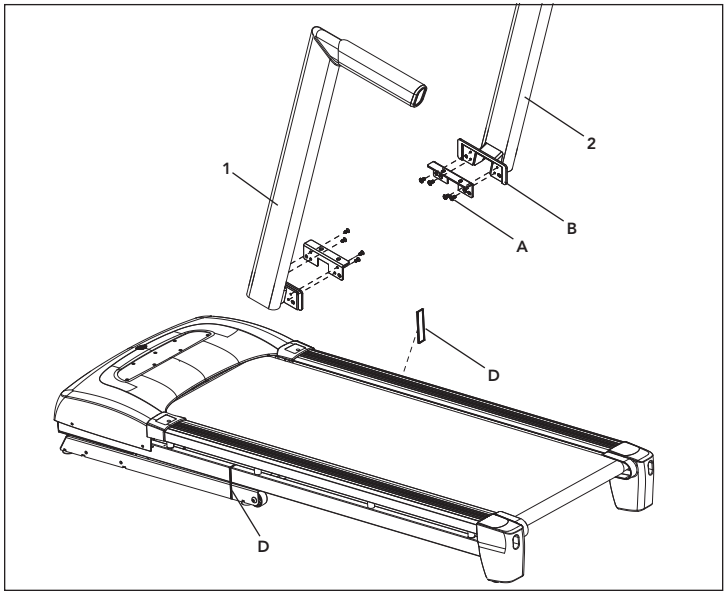

A Cut the yellow banding straps and lift the running deck upward from the rear to remove all contents from underneath the running deck.

B After the machine is placed on a level floor, cut off **THE WHITE BANDING STRAPS (D)** on the left and right sides.

C Open **HARDWARE FOR STEP 1**.

D Attach **CONSOLE MAST BRACKETS (B)** to the **CONSOLE MASTS (1 & 2)** using **8 BOLTS (A).**

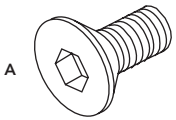

ASSEMBLY **STEP 2**

HARDWARE FOR STEP 2			
PART	TYPE	DESCRIPTION	QTY
A	BOLT	M8X1.25PX20L	4
B	SPRING WASHER	8.2X15.4X2T	4
C	FLAT WASHER	8.4X15.5X6T	4

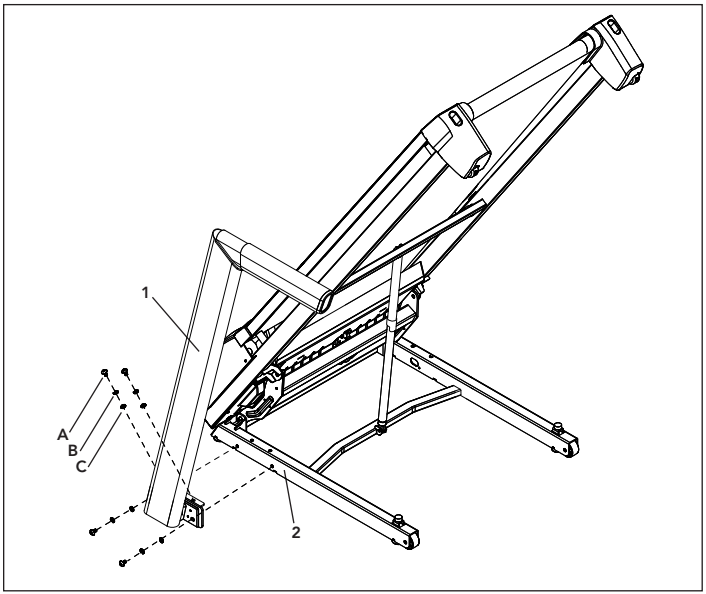

A Open **HARDWARE FOR STEP 2**.

B With the **RUNNING DECK** in the raised position, attach the **LEFT CONSOLE MAST (1)** to the **BASE FRAME (2)** using **4 BOLTS (A), 4 SPRING WASHERS (B)** and **4 FLAT WASHERS (C).**

NOTE: Do not fully tighten bolts until **STEP 5.**

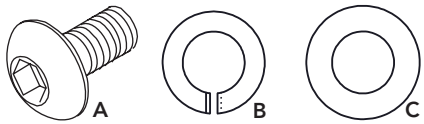

ASSEMBLY **STEP 3**

HARDWARE FOR STEP 3			
PART	TYPE	DESCRIPTION	QTY
A	BOLT	M8X1.25PX20L	4
B	SPRING WASHER	8.2X15.4X2T	4
C	FLAT WASHER	8.4X15.5X6T	4

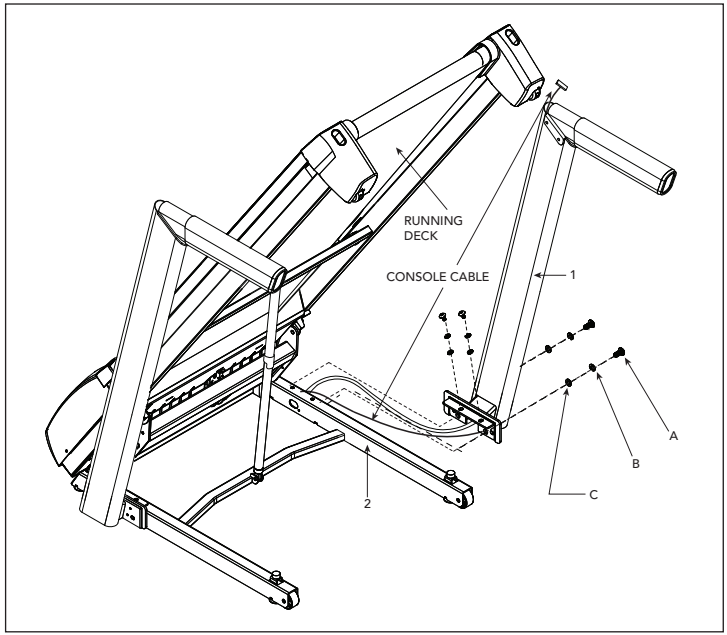

A Open **HARDWARE FOR STEP 3.**

B Attach **LEAD WIRE** to bottom end of **CONSOLE CABLE.** Pull **LEAD WIRE** through **RIGHT CONSOLE MAST (1)**. After pulling the lead wire through the mast, the top of the **CONSOLE CABLE** should be located at the top of the mast.

C With the **RUNNING DECK** in the raised position, attach the **RIGHT CONSOLE MAST (1)** to the **BASE FRAME (2)** using **4 BOLTS (A), 4 SPRING WASHERS (B)** and **4 FLAT WASHERS (C).**

NOTE: Do not tighten bolts completely until after the console is assembled.

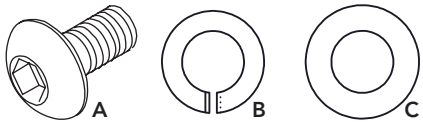

ASSEMBLY **STEP 4**

HARDWARE FOR STEP 4			
PART	TYPE	DESCRIPTION	QTY
A	BOLT	M8X1.25PX15L	4
B	SPRING WASHER	8.2X15.4X2.0T	4
C	FLAT WASHER	8.4X15.5X1.6T	4

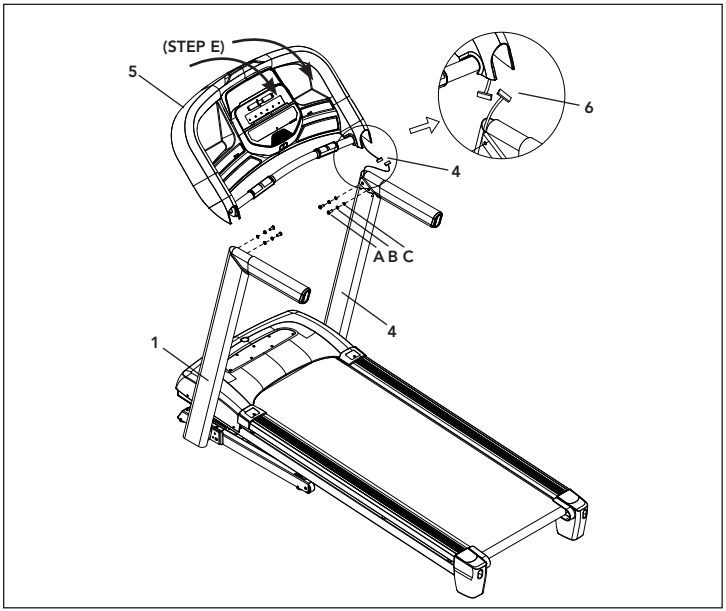

NOTE: Be careful not to pinch any wires while assembling the console.

A Open **HARDWARE FOR STEP 4**.

B Gently place the **CONSOLE (5)** on top of the **CONSOLE MASTS (1&4)**. Attach the **LEFT SIDE** first using **2 BOLTS (A), 2 SPRING WASHERS (B)** and **2 FLAT WASHERS (C).**

C The **CONSOLE CABLES (6)** are tucked into the **CONSOLE MAST (4)**. Using the lead wire carefully pull the **CONSOLE CABLE (6)** out of the **CONSOLE MAST (4)**. Detach and and discard the **LEAD WIRE.** Connect the **CONSOLE CABLES (6)** and carefully tuck wires in masts to avoid damage.

D Attach the **RIGHT SIDE** of the **CONSOLE (5)** using **2 BOLTS (A), 2 SPRING WASHERS (B)** and **2 FLAT WASHERS (C).**

E Pull the top of the **CONSOLE (5)** towards the back of the treadmill and **HOLD** while **TIGHTENING THE LEFT AND RIGHT SIDE BOLTS (A).**

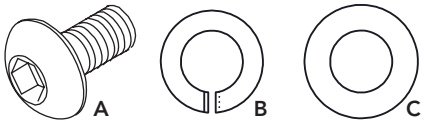

ASSEMBLY **STEP 5**

HARDWARE FOR STEP 5			
PART	TYPE	DESCRIPTION	QTY
A	SCREW	4X10L	4
B	SCREW	4X15L	4

A Open **HARDWARE FOR STEP 5.**

B Attach the **RIGHT AND LEFT SIDE CONSOLE JOINT COVERS (1)** using **8 SCREWS (A & B).**

C **REMEMBER** to tighten **ALL BOLTS & SCREWS** completely now that assembly is finished.

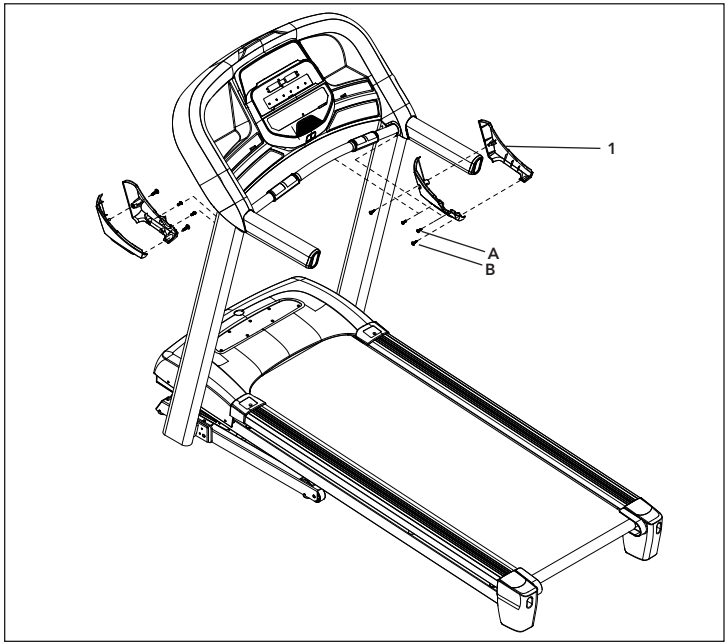

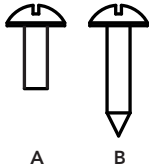

TREADMILL OPERATION

This section explains how to use your treadmill's console and programming.

The BASIC OPERATION section in the TREADMILL GUIDE has instructions for the following:

- LOCATION OF THE TREADMILL
- USING THE SAFETY KEY
- FOLDING THE TREADMILL
- MOVING THE TREADMILL
- LEVELING THE TREADMILL
- TENSIONING THE RUNNING BELT
- CENTERING THE RUNNING BELT
- USING THE HEART RATE FUNCTION

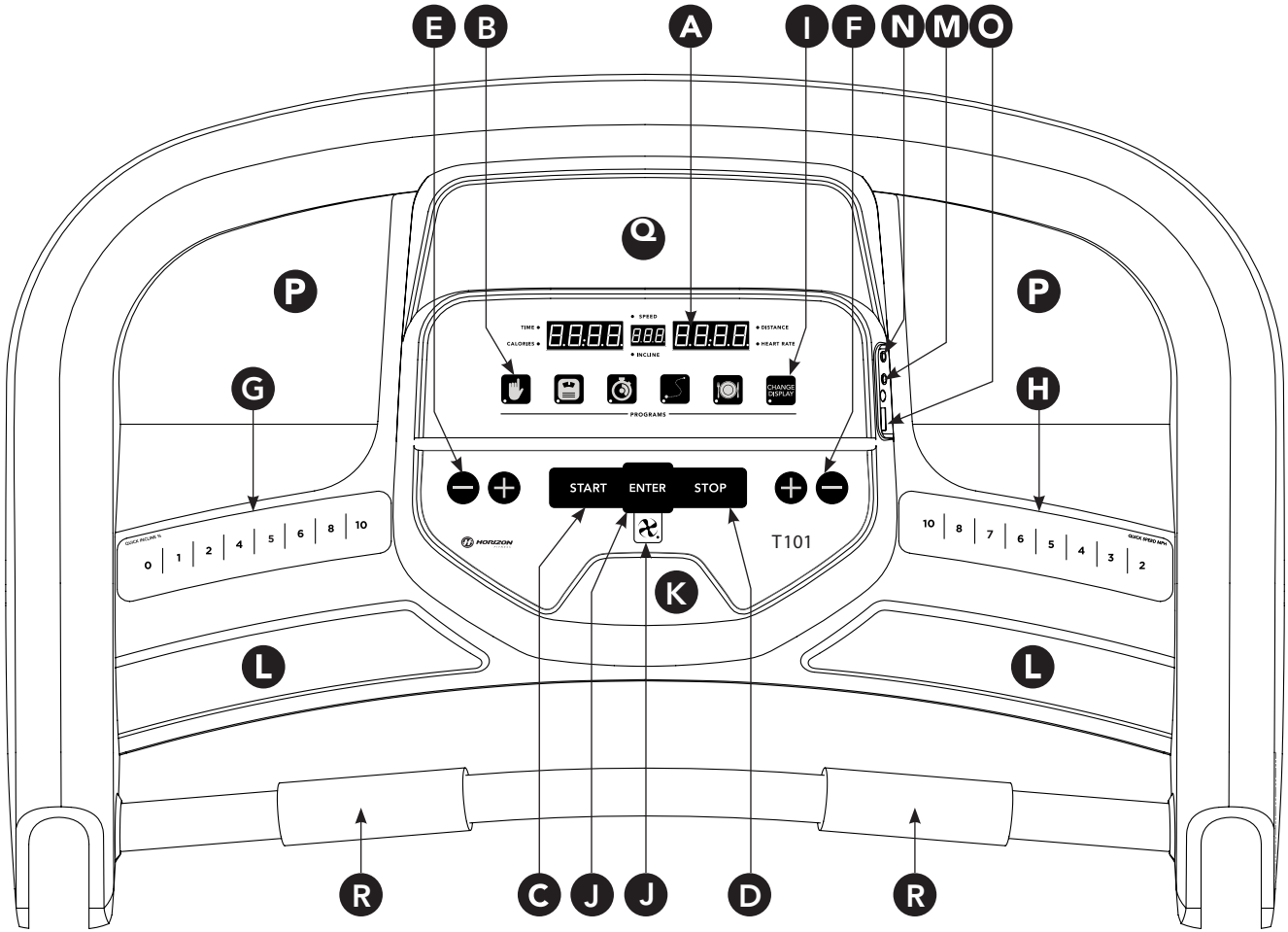
E
B
A
I
F
N
M
O
P
P
G
H
TIME
CALORIES
SPEED
INCLINE
DISTANCE
HEART RATE
CHANGE DISPLAY
PROGRAMS
START
ENTER
STOP
HORIZON
T101
QUICK INCLINE %
0
1
2
4
5
6
8
10
QUICK SPEED MPH
10
8
7
6
5
4
3
2
K
L
L
R
C
J
J
D
R

CONSOLE OPERATION

Note: There is a thin protective sheet of clear plastic on the overlay of the console that should be removed before use.

A) **LED DISPLAY:** Incline, Speed, Time, Distance, Calories, Heart Rate

B) **WORKOUT QUICK KEYS:** press to select your workout.

C) **START:** press to begin exercising, start your workout, or resume exercising after pause.

D) **STOP:** press to pause/end your workout. Hold for 3 seconds to reset the console.

E) **INCLINE +/- KEYS:** used to adjust incline in small increments (0.5% increments).

F) **SPEED +/- KEYS:** used to adjust speed in small increments (0.1 mph increments).

G) **INCLINE QUICK KEYS:** used to reach desired incline more quickly.

H) **SPEED QUICK KEYS:** used to reach desired speed more quickly.

I) **CHANGE DISPLAY:** press to change display feedback during workout.

J) **FAN KEY:** press to turn fan on and off.

K) **FAN:** personal workout fan.

L) **SPEAKERS:** music plays through speakers when your CD / MP3 player is connected to the console.

M) **AUDIO IN JACK:** plug your CD / MP3 player into the console using the included audio adaptor cable.

N) **AUDIO OUT / HEADPHONE JACK:** plug your headphones into this jack to listen to your music through the headphones. Note: when headphones are plugged into the headphone jack the sound will no longer come out through the speakers.

O) **USB INPUT:** 1A/5V USB output power.

P) **WATER BOTTLE POCKETS:** holds personal workout equipment.

Q) **TABLET/READING RACK:** holds tablet or reading material.

R) **HEART RATE PULSE GRIPS:** used to measure heart rate.

DISPLAY WINDOWS

- **TIME:** Shown as minutes : seconds. View the time remaining or the time elapsed in your workout.
- **DISTANCE:** Shown as miles. Indicates distance traveled or distance remaining during your workout.
- **SPEED:** Shown as MPH. Indicates how fast your walking or running surface is moving.
- **INCLINE:** Shown as percent. Indicates the incline of your walking or running surface.
- **CALORIES:** Total calories burned or calories remaining left to burn during your workout.
- **HEART RATE:** Shown as BPM (beats per minute). Used to monitor your heart rate (displayed when contact is made with both pulse grips).

GETTING STARTED

1) Check to make sure no objects are placed on the belt that will hinder the movement of the treadmill.
2) Plug in the power cord and turn the treadmill ON. (The ON/OFF switch is next to the power cord.)
3) Stand on the side rails of the treadmill.
4) Attach the safety key clip to part of your clothing making sure that it is secure and will not become detached during operation.
5) Insert the safety key into the safety keyhole in the console.
6) You have two options to start your workout:

A) QUICK START UP

Simply press the START key to begin working out.
Time, distance, and calories will all count up from zero. OR...

B) SELECT A WORKOUT OR TARGET

1) Select your PROGRAM with the +/- buttons and press ENTER when your desired PROGRAM is displayed.
2) Adjust the SETTING with the +/- buttons and press ENTER when your desired SETTING is displayed.
3) Press START to begin.

WORKOUT PROFILES

1) **MANUAL:** Adjust your speed and incline manually during your workout.

2) **INTERVALS:** Improves your strength, speed and endurance by increasing and decreasing the speed throughout your workout to involve your heart and other muscles. Includes 10 levels.

Speed changes and segments repeat 90 seconds and 30 seconds.

Segment	Warm Up		1	2	Cool Down	
Time	4:00 Mins		90 sec	30 sec	4:00 Mins	
Level 1	0.5	1.5	2	4	1.5	1
Level 2	0.5	1.5	2	4.5	1.5	1
Level 3	0.5	1.9	2.5	5	1.9	1.3
Level 4	1	1.9	2.5	5.5	1.9	1.3
Level 5	1	2.3	3	6	2.3	1.5
Level 6	1	2.3	3	6.5	2.3	1.5
Level 7	1.4	2.6	3.5	7	2.6	1.8
Level 8	1.4	2.6	3.5	7.5	2.6	1.8
Level 9	1.4	3	4	8	3	2
Level 10	1.4	3	4	8.5	3	2

3) **WEIGHT LOSS:** A workout designed specifically to target fat. Promotes weight loss by increasing and decreasing the speed and incline, while keeping you in your fat burning zone. Includes 10 levels.

Speed and Incline changes, segments repeat every 30 seconds.

Segment		Warm Up		1	2	3	4	5	6	7	8	Cool Down	
Time		4:00 Mins		30 sec	30 sec	30 sec	30 sec	30 sec	30 sec	30 sec	30 sec	4:00 Mins	
Level 1	Incline	0	0.5	1.5	1.5	1	0.5	0.5	0.5	1	1.5	0.5	0
	Speed	0.5	1.5	2	2.5	3	3.5	4	3.5	3	2.5	2.3	1.5
Level 2	Incline	0	0.5	1.5	1.5	1	0.5	1	0.5	1	1.5	0.5	0
	Speed	0.5	1.9	2.5	3	3.5	4	4.5	4	3.5	3	2.6	1.8
Level 3	Incline	0.5	1	2	2	1.5	1	1	1	1.5	2	1	0.5
	Speed	0.5	2.3	3	3.5	4	4.5	5	4.5	4	3.5	3	2
Level 4	Incline	0.5	1	2	2	1.5	1	1	1	1.5	2	1	0.5
	Speed	1	2.6	3.5	4	4.5	5	5.5	5	4.5	4	3.4	2.3
Level 5	Incline	1	1.5	2.5	2.5	2	1.5	1.5	1.5	2	2.5	1.5	1
	Speed	1	3	4	4.5	5	5.5	6	5.5	5	4.5	3.8	2.5
Level 6	Incline	1	1.5	2.5	2.5	2	1.5	1.5	1.5	2	2.5	1.5	1
	Speed	1	3.4	4.5	5	5.5	6	6.5	6	5.5	5	4.1	2.8
Level 7	Incline	1.5	2	3	3	2.5	2	2	2	2.5	3	2	1.5
	Speed	1.4	3.8	5	5.5	6	6.5	7	6.5	6	5.5	4.5	3
Level 8	Incline	1.5	2	3	3	2.5	2	2	2	2.5	3	2	1.5
	Speed	1.4	4.1	5.5	6	6.5	7	7.5	7	6.5	6	4.9	3.3
Level 9	Incline	2	2.5	3.5	3.5	3	2.5	2.5	2.5	3	3.5	2.5	2
	Speed	1.4	4.5	6	6.5	7	7.5	8	7.5	7	6.5	5.3	3.5
Level 10	Incline	2	2.5	3.5	3.5	3	2.5	2.5	2.5	3	3.5	2.5	2
	Speed	1.4	4.9	6.5	7	7.5	8	8.5	8	7.5	7	5.6	3.8

TARGET PROFILES

1) **DISTANCE:** Push yourself and go further during your workout with 13 distance workouts. Choose from 1 mile, 2 miles, 5k, 5 miles, 10k, 8 miles, 15k, 10 miles, 20k, half marathon, 15 miles, 20 miles and marathon goals. User sets starting speed levels.

2) **CALORIES:** Set goals for burning calories. Calories burned are calculated using distance and speed.

TO RESET THE CONSOLE

Hold STOP key for 3 seconds.

FINISHING YOUR WORKOUT

When your workout is complete, the unit will beep. Your workout information will stay displayed on the console for 30 seconds and then reset.

USING YOUR CD / MP3 PLAYER / BLUETOOTH SPEAKERS

1) Connect the included AUDIO ADAPTOR CABLE to the AUDIO IN JACK on the top right of the console and the headphone jack on your CD / MP3 player.

2) Use your CD / MP3 player buttons to adjust song settings.

3) Remove the AUDIO ADAPTOR CABLE when not in use.

4) If you don’t want to use the SPEAKERS, you can plug your headphones into the AUDIO OUT JACK on the right side of the console.

5) To connect to the Bluetooth speakers open your Bluetooth settings, turn on Bluetooth, scan for new devices, look for Horizon T101 and select connect.

LIMITED HOME-USE WARRANTY

WEIGHT CAPACITY = 300 lbs (136 kilograms)

FRAME • LIFETIME

Horizon Fitness warrants the frame against defects in workmanship and materials for the lifetime of the original owner, so long as the device remains in the possession of the original owner. (The frame is defined as the welded metal base of the unit and does not include any parts that can be removed.)

MOTOR • LIFETIME

Horizon Fitness warrants the motor against defects in workmanship and materials for the lifetime of the original owner, so long as the device remains in the possession of the original owner. Labor or installation of motor is not covered under the motor warranty.

ELECTRONICS & PARTS • 1 YEAR

Horizon Fitness warrants the electronic components, finish and all original parts for a period of one year from the date of original purchase, so long as the device remains in the possession of the original owner.

LABOR • 1 YEAR

Horizon Fitness shall cover the labor cost for the repair of the device for a period of one year from the date of the original purchase, so long as the device remains in the possession of the original owner.

EXCLUSIONS AND LIMITATIONS

Who IS covered:

- The original owner and is not transferable.

What IS covered:

- Repair or replacement of a defective motor, electronic component, or defective part and is the sole remedy of the warranty.

What IS NOT covered:

- Normal wear and tear, improper assembly or maintenance, or installation of parts or accessories not originally intended or compatible with the equipment as sold.
- Damage or failure due to accident, abuse, corrosion, discoloration of paint or plastic, neglect, theft, vandalism, fire, flood, wind, lightning, freezing, or other natural disasters of any kind, power reduction, fluctuation or failure from whatever cause, unusual atmospheric conditions, collision, introduction of foreign objects into the covered unit, or modifications that are unauthorized or not recommended by Horizon Fitness.
- Incidental or consequential damages. Horizon Fitness is not responsible or liable for indirect, special or consequential damages, economic loss, loss of property, or profits, loss of enjoyment or use, or other consequential damages of whatsoever nature in connection with the purchase, use, repair or

maintenance of the equipment. Horizon Fitness does not provide monetary or other compensation for any such repairs or replacement parts costs, including but not limited to gym membership fees, work time lost, diagnostic visits, maintenance visits or transportation.

- Equipment used for commercial purposes or any use other than a single family or Household, unless endorsed by Horizon Fitness for coverage.
- Equipment owned or operated outside the US and Canada.
- Delivery, assembly, installation, setup for original or replacement units or labor or other costs associated with removal or replacement of the covered unit.
- Any attempt to repair this equipment creates a risk of injury. Horizon Fitness is not responsible or liable for any damage, loss or liability arising from any personal injury incurred during the course of, or as a result of any repair or attempted repair of your fitness equipment by other than an authorized service technician. All repairs attempted by you on your fitness equipment are undertaken AT YOUR OWN RISK and Horizon Fitness shall have no liability for any injury to the person or property arising from such repairs.
- If you are out of the manufacturer's warranty but have an extended warranty, refer to your extended warranty contract for contact information regarding requests for extended warranty service or repair.

SERVICE/RETURNS

- In-home service is available within 150 miles of the nearest authorized Service Provider (Mileage beyond 150 miles from an authorized service center is the responsibility of the consumer).
- All returns must be pre-authorized by Horizon Fitness.
- Horizon Fitness' obligation under this warranty is limited to replacing or repairing, at Horizon Fitness' option, the same or comparable model.
- Horizon Fitness may request defective components be returned to Horizon Fitness upon completion of warranty service using a prepaid return shipping label. If you have been advised to return parts and did not receive a label, please contact Customer Tech Support.
- Replacement units, parts and electronic components reconditioned to as-new condition by Horizon Fitness or its vendors may sometimes be supplied as warranty replacement and constitute fulfillment of warranty terms.
- This warranty gives you specific legal rights, and your rights may vary from state to state.

FRANÇAIS

PRÉCAUTIONS IMPORTANTES

CONSERVEZ CES INSTRUCTIONS

Lors de l'utilisation d'un appareil électrique, il faut toujours prendre certaines précautions de base, dont la suivante : lire toutes les instructions avant d'utiliser ce tapis roulant. Il incombe au propriétaire de veiller à ce que tous ceux qui utilisent ce tapis roulant soient bien informés de tous les avertissements et de toutes les précautions à prendre. Si vous avez des questions après la lecture de ce guide, communiquez avec l'assistance technique au numéro indiqué au verso du MANUEL DU PROPRIÉTAIRE.

Ce tapis roulant est destiné à un usage à domicile uniquement. N'utilisez pas ce tapis roulant dans un environnement commercial, de location, scolaire ou institutionnel. Le non-respect de ces instructions annulera la garantie.

⚠ DANGER

POUR RÉDUIRE LE RISQUE DE DÉCHARGE ÉLECTRIQUE :

Débranchez toujours le tapis roulant de la prise électrique immédiatement après l'avoir utilisé, avant de le nettoyer, d'en effectuer l'entretien ainsi qu'avant d'ajouter ou d'enlever des pièces.

⚠ AVERTISSEMENT

POUR RÉDUIRE LES RISQUES DE BRÛLURES, D'INCENDIE, D'ÉLECTROCUTION OU DE BLESSURES :

- N'utilisez jamais le tapis roulant avant de fixer la pince de sécurité à vos vêtements.
- Si vous éprouvez un inconfort quelconque, y compris, mais sans s'y limiter, des douleurs thoraciques, des nausées, des étourdissements ou des essoufflements, cessez immédiatement tout exercice et consultez votre médecin avant de continuer à utiliser l'appareil.
- Durant l'entraînement, adoptez toujours un rythme confortable.
- Ne portez pas de vêtements pouvant s'accrocher aux pièces du tapis roulant.
- Portez toujours des chaussures de sport lorsque vous utilisez cet appareil.
- Ne sautez pas sur le tapis roulant.
- Il ne devrait jamais y avoir plus d'une personne sur le tapis roulant pendant qu'il est en marche.
- Ce tapis roulant ne doit pas être utilisé par des personnes dont le poids est supérieur à la capacité maximale indiquée dans la SECTION GARANTIE DU MANUEL DU PROPRIÉTAIRE. Le non-respect de ces instructions annulera la garantie.
- Lorsque vous faites descendre la plate-forme du tapis roulant, attendez que les pieds arrière reposent fermement sur le sol avant de monter sur la plate-forme.
- Mettez l'équipement hors tension avant d'en effectuer l'entretien ou de le déplacer. Pour le nettoyage, utilisez du savon et un chiffon légèrement humide; n'utilisez jamais de solvants. (Consultez la section relative à l'ENTRETIEN)
- Le tapis roulant ne doit jamais être laissé sans surveillance lorsqu'il est branché. Débranchez l'appareil de la prise lorsqu'il n'est pas utilisé, et avant d'ajouter ou d'enlever des pièces.
- N'utilisez pas l'appareil sous une couverture ou un oreiller. Cela pourrait entraîner la production d'une chaleur excessive pouvant provoquer un incendie, une décharge électrique ou des blessures.
- Ne branchez cet exerciseur que dans une prise de mise à la terre adéquate.

⚠ AVERTISSEMENT

POUR RÉDUIRE LES RISQUES DE BRÛLURES, D'INCENDIE, D'ÉLECTROCUTION OU DE BLESSURES :

- Les enfants de moins de 13 ans et les animaux familiers doivent en TOUT temps se tenir à au moins 3 m (10 pi) du tapis roulant.
- Les enfants de moins de 13 ans ne doivent en AUCUN cas utiliser le tapis roulant.
- Les enfants de moins de 13 ans ou les personnes handicapées ne doivent pas utiliser le tapis roulant sans la supervision d'un adulte.
- Utilisez le tapis roulant uniquement aux fins auxquelles il est destiné, telles qu'elles sont décrites dans le guide d'utilisation du tapis roulant et dans le manuel du propriétaire.
- N'utilisez pas d'autres accessoires qui ne sont pas recommandés par le fabricant. Les accessoires peuvent causer des blessures.
- N'utilisez jamais le tapis roulant si le cordon d'alimentation ou la fiche est endommagé, s'il ne fonctionne pas correctement, s'il est tombé ou a été endommagé, ou s'il a été immergé dans l'eau. Retournez le tapis roulant à un centre de services pour le faire examiner et réparer.
- Éloignez le cordon d'alimentation des surfaces chaudes. Ne transportez pas cet appareil par son cordon d'alimentation et n'utilisez pas le cordon en guise de poignée.
- N'utilisez jamais le tapis roulant si la grille d'aération est bloquée. Gardez la grille d'aération propre et exempte de peluches, de cheveux, etc.
- Pour éviter toute décharge électrique, ne laissez jamais tomber et n'insérez jamais d'objets dans aucune ouverture de l'équipement.
- N'utilisez pas cet appareil dans des endroits où des produits aérosol (produits à vaporiser) sont utilisés ou lorsque de l'oxygène est administré.
- Pour débrancher l'appareil, réglez toutes les commandes sur la position d'arrêt (« OFF »), puis retirez la fiche de la prise.
- N'utilisez pas ce tapis roulant dans un endroit où la température n'est pas contrôlée, notamment, mais sans s'y limiter, dans les garages, sur les vérandas, dans les salles de piscine, dans les salles de bain, dans les abris d'auto ou à l'extérieur. Le non-respect de ces instructions annulera la garantie.
- Ce tapis roulant est destiné à un usage à domicile uniquement. N'utilisez pas ce tapis roulant dans un environnement commercial, de location, scolaire ou institutionnel. Le non-respect de ces instructions annulera la garantie.
- N'enlevez pas les garnitures de console à moins d'en avoir reçu les instructions de l'assistance technique. L'entretien et les réparations ne doivent être effectués que par un technicien certifié.

Il est important de n'utiliser le tapis roulant qu'à l'intérieur, dans une pièce à température contrôlée. Si votre tapis roulant a été exposé à des températures plus froides ou à un climat très humide, il est fortement recommandé de le laisser réchauffer à la température ambiante avant la première utilisation. Le non-respect de cette directive peut entraîner une usure prématurée des composants électroniques.

INSTRUCTIONS DE MISE À LA TERRE

Cet appareil doit être mis à la terre. Si le tapis roulant ne fonctionne pas correctement ou s'il se brise, la mise à la terre offre un passage de résistance moindre au courant électrique, réduisant ainsi le risque d'électrocution. Cet appareil est équipé d'un cordon d'alimentation avec conducteur de mise à la terre et d'une fiche mise à la terre pour protéger l'équipement. La fiche doit être branchée dans une prise de courant correctement installée et mise à la terre et qui est conforme aux codes et règlements locaux.

DANGER

Un raccord inapproprié du conducteur de mise à la terre de l'équipement présente un risque d'électrocution. Faites appel à un électricien ou à un fournisseur de service qualifié si vous n'êtes pas certain que l'appareil est correctement mis à la terre. Ne modifiez pas la fiche d'alimentation fournie avec l'appareil. Si elle ne convient pas à votre prise de courant, faites installer une prise de courant appropriée par un électricien qualifié.

Ce produit doit être utilisé sur un circuit nominal de 110-120 V et comporte une fiche de mise à la terre semblable à la fiche qui apparaît sur l'illustration. Assurez-vous que le produit est branché dans une prise dont la configuration est la même que celle de la fiche. Aucun adaptateur ne doit être utilisé avec ce produit.

Cet appareil doit être alimenté par un circuit dédié. Pour déterminer si c'est bien le cas, coupez l'alimentation de ce circuit et observez si d'autres appareils s'éteignent. Si oui, branchez ces appareils sur un autre circuit. Remarque : un même circuit comporte habituellement plusieurs prises. Ce tapis roulant doit être branché sur un circuit d'au moins 15 A.

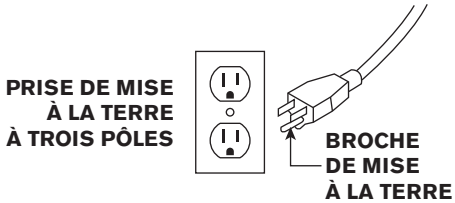

AVERTISSEMENT

Ne branchez cet exerciseur que dans une prise de mise à la terre adéquate.

Ne faites jamais fonctionner l'appareil si le cordon d'alimentation ou la fiche est endommagé, et ce, même s'il fonctionne correctement. Ne faites jamais fonctionner un produit qui semble endommagé ou qui a été plongé dans l'eau. Communiquez avec l'assistance technique pour obtenir des pièces de remplacement ou une réparation.

ASSEMBLAGE

⚠ AVERTISSEMENT

Le processus d'assemblage comporte certaines étapes au cours desquelles il faut faire particulièrement attention. Il est très important de suivre correctement les instructions d'assemblage et de s'assurer que toutes les pièces sont bien serrées. Si les instructions d'assemblage ne sont pas suivies à la lettre, certaines parties du tapis roulant pourraient être mal serrées et bouger, et ainsi causer des bruits irritants. Afin d'éviter que le tapis roulant ne se brise, relisez les instructions d'assemblage et prenez les mesures correctives qui s'imposent.

Avant de commencer, repérez le numéro de série de votre tapis roulant qui se trouve sur un autocollant de code à barres blanc situé près de l'interrupteur marche/arrêt et du cordon d'alimentation et inscrivez-le dans l'espace ci-dessous.

INSCRIVEZ LE NUMÉRO DE SÉRIE ET LE NOM DU MODÈLE DANS LES CASES CI-DESSOUS :

NUMÉRO DE SÉRIE :

TM	

NOM DE MODÈLE : **HORIZON** [ ] **TAPIS ROULANT**

EMPLACEMENT DU NUMÉRO DE SÉRIE

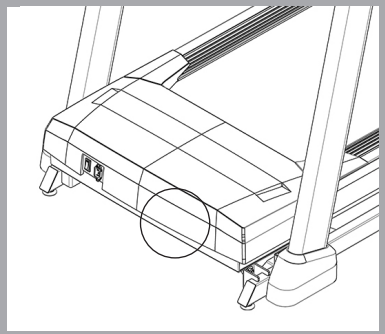

» Faites référence au NUMÉRO DE SÉRIE et au NOM DU MODÈLE lors de tout appel à un service de réparations.

SUPPORT DE LECTURE/TABLETTE

PORTE-BOUTEILLE D'EAU

VENTILATEUR DE CONSOLE

MAINS COURANTES DÉTECTANT LA FRÉQUENCE CARDIAQUE

CORDON D'ALIMENTATION ÉQUIPÉ D'UN COMMUTATEUR MARCHE/ARRÊT

COUVERCLE DU MOTEUR

BANDE DE COURSE/PLATE-FORME DE COURSE

ROULETTES DE TRANSPORT

AUTOCOLLANT DE PÉDALE DE VERROUILLAGE (SOUS LA PÉDALE DE VERROUILLAGE)

PORTE-BOUTEILLE D'EAU

PANNEAU DE CONTRÔLE ET FENÊTRES D'AFFICHAGE

CONSOLE

HAUT-PARLEURS

EMPLACEMENT DE LA CLÉ DE SÉCURITÉ

MONTANT DE CONSOLE

PÉDALE DE VERROUILLAGE (SOUS LA PLATE-FORME)

RAIL LATÉRAL

CAPUCHON D'EXTRÉMITÉ DE ROULEAU

BOULONS DE RÉGLAGE DE LA TENSION/DE L'ALIGNEMENT DU ROULEAU ARRIÈRE

CAUTION	ATTENTION	PRECAUCIÓN
KEEP HANDS AND FEET AWAY FROM THIS AREA. HIGH-PRESSURE SHOCKS COULD CAUSE BODILY INJURY.	GARDEZ VOS MAINS ET VOS PIEDS À L'ÉCART DE CET ENDROIT. DES COUPS À HAUTE PRESSION PEUVENT CAUSER DES BLESSURES CORPORELLES.	MANTENGA LAS MANOS Y LOS PIES ALEJADOS DE ESTA ÁREA. DESCARGAS DE ALTA PRESIÓN PODRÍAN OCASIONAR LESIONES FÍSICAS.

OUTILS INCLUS :

- ☐ Clé en T de 6 mm
- ☐ Clé en L de 5 mm
- ☐ Clé en T de 4 mm
- ☐ Tournevis Cruciforme

PIÈCES INCLUSES :

- ☐ 1 console
- ☐ 2 montants de console
- ☐ 1 ensemble de pièces de quincaillerie
- ☐ 1 clé de sécurité
- ☐ 1 câble d'adaptateur audio
- ☐ 1 bouteille de lubrifiant à la silicone (suffisante pour 2 applications)
- ☐ 2 Couverture de mât de console
- ☐ 1 cordon d'alimentation

☎ BESOIN D'AIDE?

En cas de questions ou s'il manque des pièces, adressez-vous à l'assistance technique. Les informations pour communiquer avec ce service figurent au verso du présent manuel.

PRÉASSEMBLAGE

DÉBALLAGE

Déposez la boîte contenant le tapis roulant sur une surface nivelée et plane. Il est conseillé de placer une toile de protection sur le sol. Soyez PRUDENT lorsque vous manipulez ou transportez cet appareil. N'ouvrez pas la boîte si elle repose sur le flanc. Après avoir retiré les bandes d'emballage, ne tentez pas de soulever ni de transporter l'appareil tant qu'il n'a pas été complètement assemblé et placé dans sa position verticale pliée et que la goupille de verrouillage n'a pas été bien fixée. Déballez l'appareil et assemblez-le à l'endroit où il sera utilisé. Ce tapis roulant est équipé d'amortisseurs à haute pression qui peuvent se déployer soudainement en cas de manipulation incorrecte. Ne saisissez jamais une partie quelconque du cadre d'inclinaison pour soulever ou déplacer le tapis roulant.

⚠ AVERTISSEMENT

NE TENTEZ PAS DE SOULEVER LE TAPIS ROULANT! Ne déplacez pas le tapis roulant et ne le sortez pas de son emballage avant que ce ne soit indiqué dans les instructions d'assemblage. Vous pouvez enlever l'emballage plastique qui recouvre les montants de console.

⚠ AVERTISSEMENT

LE NON-RESPECT DE CES INSTRUCTIONS PEUT CAUSER DES BLESSURES!

REMARQUE : à chaque étape de l'assemblage, vérifiez que TOUS les boulons et que TOUS les écrous sont bien en place et qu'ils sont partiellement serrés avant même de serrer à fond UN seul boulon.

REMARQUE : une légère application de graisse peut faciliter l'installation de la quincaillerie. N'importe quel type de graisse, comme la graisse au lithium pour vélos, est recommandé.

ASSEMBLAGE **ÉTAPE 1**

QUINCAILLERIE POUR L'ÉTAPE 1			
PIÈCE	TYPE	DESCRIPTION	QTÉ
A	BOULON	M6X1,0PX10L	8

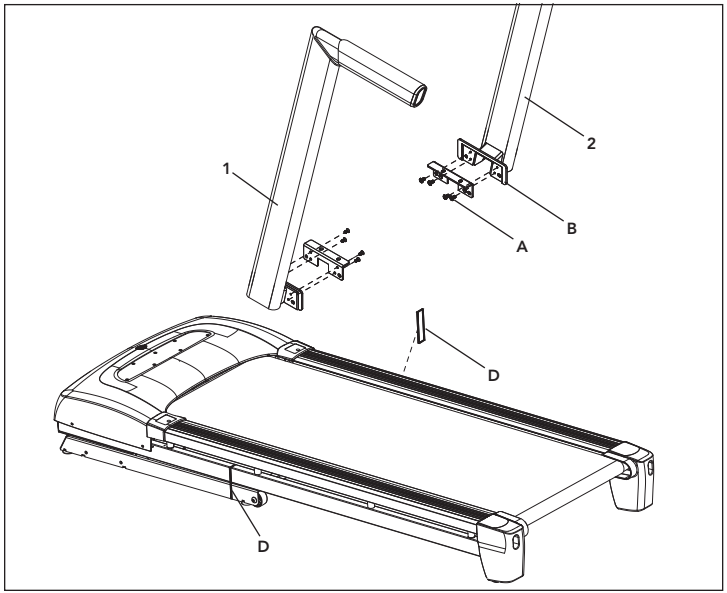

A Coupez les courroies d'emballage jaunes et soulevez la plateforme de course depuis l'arrière pour enlever tout le contenu qui se trouve en dessous.

B Une fois la machine placée sur un sol de niveau, coupez **LES SANGLES DE BANDE BLANCHES (D)** des côtés gauche et droit.

C Ouvrez **LE SACHET CONTENANT LA QUINCAILLERIE À UTILISER LORS DE L'ÉTAPE 1**.

D Fixer les **FERRURES DU MONTANT DE LA CONSOLE (B)** au **MONTANT DE CONSOLE (1 et 2)** à l'aide de **8 VIS (A).**

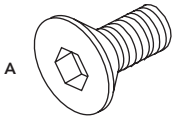

ASSEMBLAGE **ÉTAPE 2**

QUINCAILLERIE POUR L'ÉTAPE 2			
PIÈCE	TYPE	DESCRIPTION	QTÉ
A	BOULON	M8X1,25PX20L	4
B	RONDELLE ÉLASTIQUE	8,2X15,4X2T	4
C	RONDELLE PLATE	8,4X15,5X6T	4

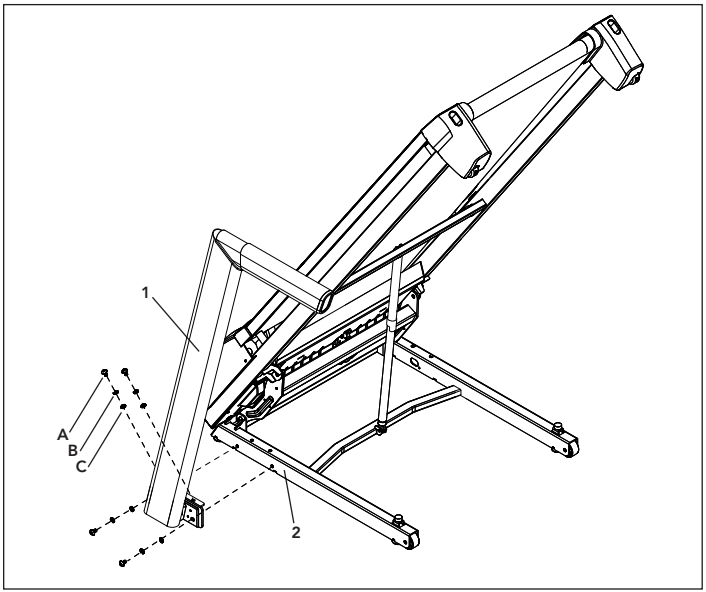

A Ouvrez **LE SACHET CONTENANT LA QUINCAILLERIE À UTILISER LORS DE L'ÉTAPE 2**.

B Avec la **PLATEFORME DE COURSE** en position levée, attachez le **MONTANT DE CONSOLE GAUCHE (1)** au **CADRE DE LA BASE (2)** avec **4 BOULONS (A), 4 RONDELLES ÉLASTIQUES (B)** et **4 RONDELLES PLATES (C).**

REMARQUE : ne serrez pas complètement les boulons avant **l'ÉTAPE 5.**

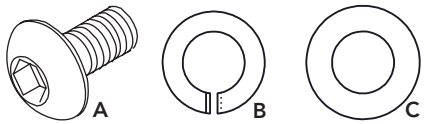

ASSEMBLAGE **ÉTAPE 3**

QUINCAILLERIE POUR L'ÉTAPE 3			
PIÈCE	**TYPE**	**DESCRIPTION**	**QTÉ**
A	BOULON	M8X1,25PX20L	4
B	RONDELLE ÉLASTIQUE	8,2X15,4X2T	4
C	RONDELLE PLATE	8,4X15,5X6T	4

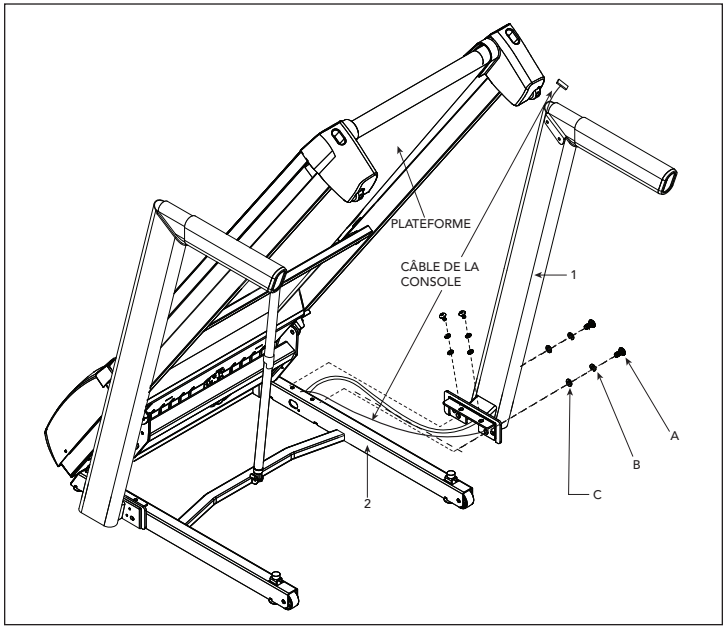

A Ouvrez **LE SACHET CONTENANT LA QUINCAILLERIE À UTILISER LORS DE L'ÉTAPE 3.**

B Branchez le **FIL DE GUIDAGE** au **CÂBLE DE LA CONSOLE.** Passer le **FIL DE GUIDAGE** dans le **MONTANT DE CONSOLE DROIT (1).** Cela fait, le bout du **CÂBLE DE LA CONSOLE** doit se trouver en haut du montant.

C Avec la **PLATEFORME DE COURSE** en position levée, attachez le **MONTANT DE CONSOLE DROIT (1)** au **CADRE DE LA BASE (2)** avec **4 BOULONS (A), 4 RONDELLES ÉLASTIQUES (B)** et **4 RONDELLES PLATES (C).**

REMARQUE : Ne serrez pas complètement les boulons avant l'assemblage final de la console.

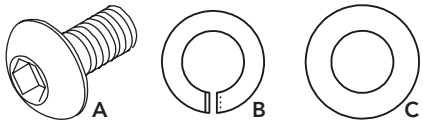

ASSEMBLAGE **ÉTAPE 4**

QUINCAILLERIE POUR L'ÉTAPE 4			
PIÈCE	TYPE	DESCRIPTION	QTÉ
A	BOULON	M8X1,25PX15L	4
B	RONDELLE ÉLASTIQUE	8,2X15,4X2,0T	4
C	RONDELLE PLATE	8,4X15,5X1,6T	4

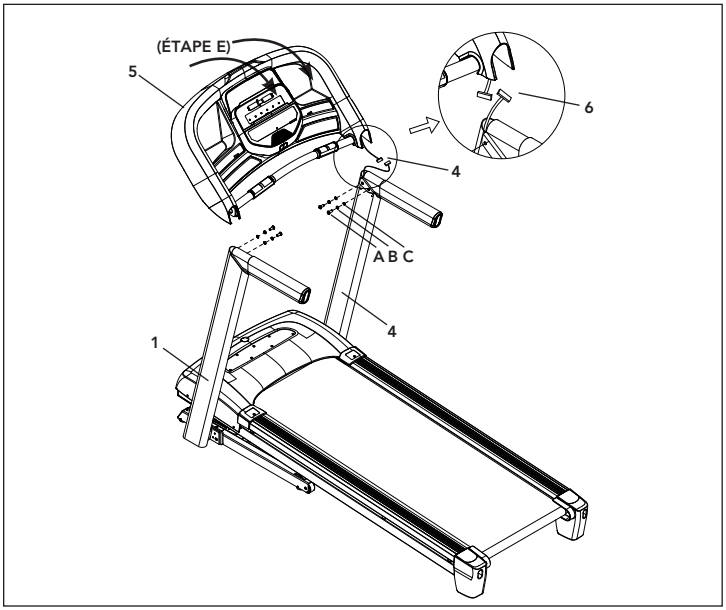

REMARQUE : Veillez à ne pincer aucun des fils pendant l'assemblage de la console.

A Ouvrez **LE SACHET CONTENANT LA QUINCAILLERIE À UTILISER LORS DE L'ÉTAPE 4**.

B Déposez délicatement la **CONSOLE (5)** sur les **MONTANTS DE LA CONSOLE (1 ET 4)**. Fixez d'abord le **CÔTÉ GAUCHE** à l'aide de **2 BOULONS (A), 2 RONDELLES ÉLASTIQUES (B)** et **2 RONDELLES PLATES (C).**

C Les **CÂBLES DE LA CONSOLE (6)** doivent être glissés dans le **MONTANT DE LA CONSOLE (4)**. À l'aide du fil de guidage, tirez soigneusement sur le **CÂBLE DE LA CONSOLE (6)** pour l'extraire du **MONTANT DE LA CONSOLE (4)**. Détachez le **FIL DE GUIDAGE et jetez-le.** Branchez les **CÂBLES DE LA CONSOLE (6)** et mettez soigneusement les fils dans les montants pour éviter les dommages.

D Fixez ensuite le **CÔTÉ DROIT** de la **CONSOLE (5)** à l'aide de **2 BOULONS (A), 2 RONDELLES ÉLASTIQUES (B)** et **2 RONDELLES PLATES (C).**

E Tirez le haut de la **CONSOLE (5)** vers l'arrière du tapis roulant et **MAINTENEZ** tout en **SERRANT LES VIS LATÉRALES GAUCHE ET DROITE (A).**

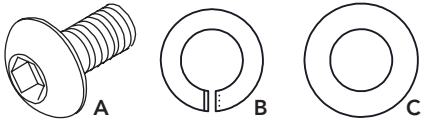

ASSEMBLAGE **ÉTAPE 5**

QUINCAILLERIE POUR L'ÉTAPE 5			
PIÈCE	TYPE	DESCRIPTION	QTÉ
A	VIS	4X10L	4
B	VIS	4X15L	4

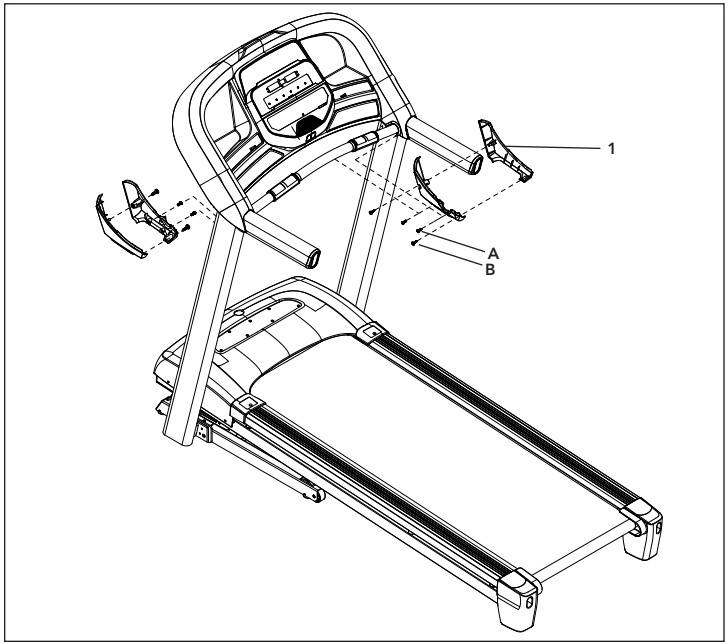

A Ouvrez **LE SACHET CONTENANT LA QUINCAILLERIE À UTILISER LORS DE L'ÉTAPE 5.**

B Fixez les **COUVRE-JOINTS DROITS ET GAUCHES DE LA CONSOLE (1)** à l'aide de **8 VIS (A ET B).**

C **N'OUBLIEZ PAS** de serrer complètement **TOUS LES BOULONS ET VIS** maintenant que l'assemblage est terminé.

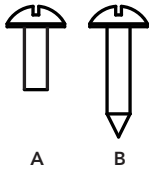

FONCTIONNEMENT DU TAPIS ROULANT

Cette section explique comment utiliser la console de votre tapis roulant et comment la programmer.

La section FONCTIONNEMENT DE BASE du GUIDE D'UTILISATION DU TAPIS ROULANT comprend des instructions sur les points suivants :

- EMPLACEMENT DU TAPIS ROULANT
- UTILISATION DE LA CLÉ DE SÉCURITÉ
- PLIAGE DU TAPIS ROULANT
- DÉPLACEMENT DU TAPIS ROULANT
- MISE À NIVEAU DU TAPIS ROULANT
- TENSIONNAGE DE LA BANDE DE COURSE
- CENTRAGE DE LA BANDE DE COURSE
- UTILISATION DE LA FONCTION FRÉQUENCE CARDIAQUE

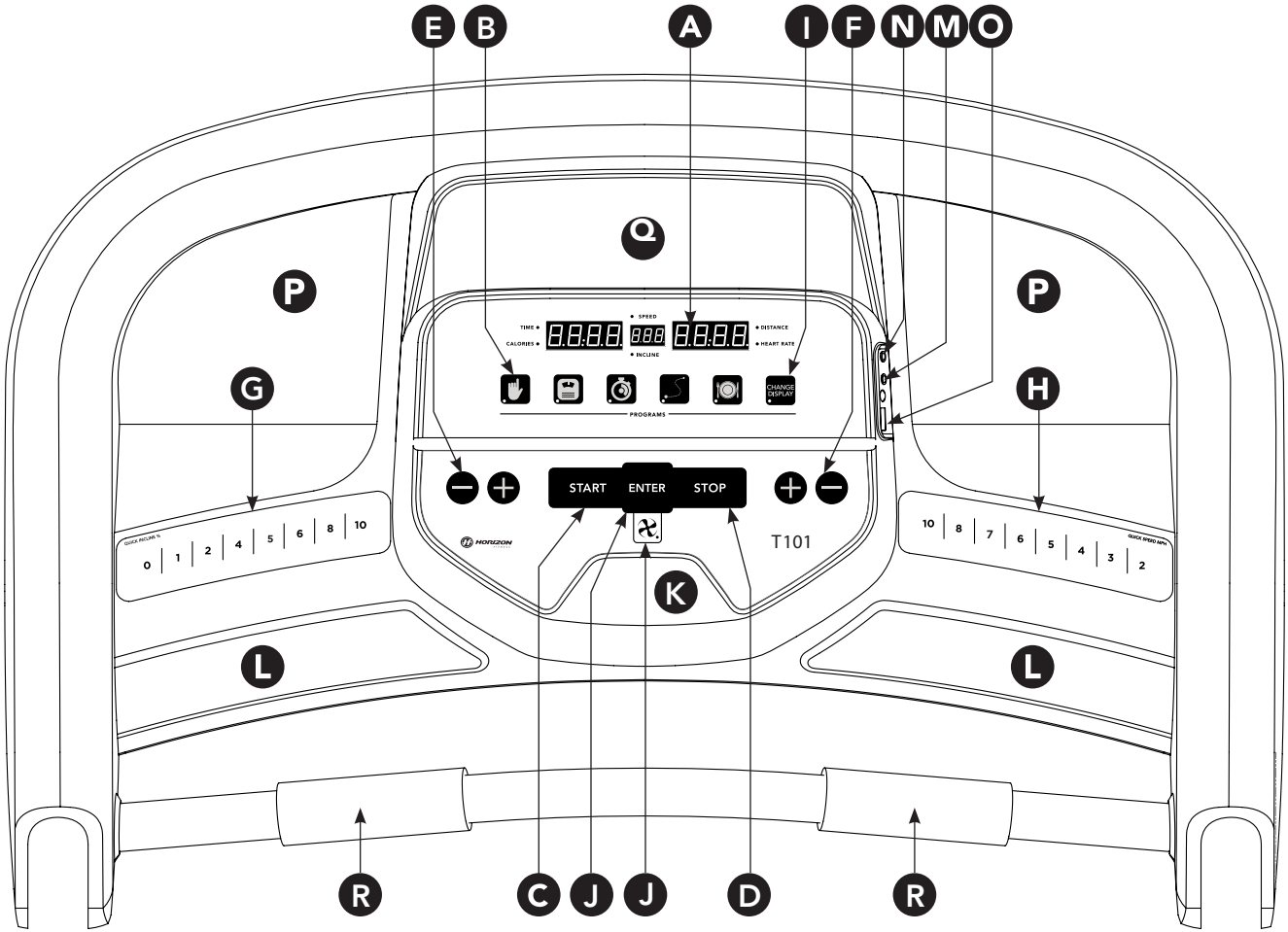
E
B
A
I
F
N
M
O
P
P
G
H
TIME
CALORIES
SPEED
INCLINE
DISTANCE
HEART RATE
CHANGE DISPLAY
PROGRAMS
START
ENTER
STOP
HORIZON
T101
QUICK INCLINE %
0
1
2
4
5
6
8
10
QUICK SPEED MPH
10
8
7
6
5
4
3
2
K
L
L
R
C
J
J
D
R

FONCTIONNEMENT DE LA CONSOLE

Remarque : Avant d'utiliser la console, enlevez la fine pellicule protectrice en plastique transparent qui la recouvre.

A) **ÉCRAN DEL :** Inclinaison, Vitesse, Temps, Distance, Calories, Fréquence cardiaque.

B) **TOUCHES RAPIDES SÉANCE D'ENTRAÎNEMENT :** appuyez pour sélectionner votre entraînement.

C) **DÉMARRAGE :** appuyez sur ce bouton pour commencer une séance d'exercice, commencer un entraînement ou poursuivre l'exercice après une pause.

D) **ARRÊT :** appuyez sur ce bouton pour mettre sur pause ou arrêter votre entraînement. Maintenez-le enfoncé pendant 3 secondes pour réinitialiser la console.

E) **TOUCHES D'INCLINAISON +/- :** servent à régler l'inclinaison par petits incréments (incréments de 0,5 %).

F) **TOUCHES DE VITESSE +/- :** servent à régler la vitesse par petits incréments (incréments de 0,16 km/h ou 0,1 mi/h).

G) **TOUCHES DE RÉGLAGE RAPIDE DE L'INCLINAISON :** servent à atteindre l'inclinaison désirée plus rapidement.

H) **TOUCHES DE RÉGLAGE RAPIDE DE LA VITESSE :** servent à atteindre la vitesse désirée plus rapidement.

I) **CHANGEMENT DE L'AFFICHAGE :** appuyez sur cette touche pour changer l'affichage des résultats pendant une séance d'entraînement.

J) **TOUCHE VENTILATEUR :** appuyez sur cette touche pour allumer ou arrêter le ventilateur.

K) **VENTILATEUR :** ventilateur de conditionnement physique personnel.

L) **HAUT-PARLEURS :** diffusent la musique par les haut-parleurs lorsque votre lecteur de CD/MP3 est branché à la console.

M) **PRISE D'ENTRÉE AUDIO :** branchez votre lecteur de CD OU MP3 dans la console à l'aide du câble adaptateur audio inclus.

N) **PRISE DE SORTIE AUDIO/PRISE POUR ÉCOUTEURS :** branchez vos écouteurs dans cette prise pour écouter votre musique par l'entremise des écouteurs. Remarque : lorsque les écouteurs sont branchés dans la prise correspondante, le son n'est plus diffusé par les haut-parleurs.

O) **PORT USB :** puissance de sortie USB de 1 A/5 V.

P) **COMPARTIMENTS POUR BOUTEILLE D'EAU :** permettent à l'utilisateur de ranger son matériel d'entraînement.

Q) **SUPPORT DE LECTURE/TABLETTE :** sert à poser une tablette ou un livre/périodique.

R) **POIGNÉES DÉTECTANT LA FRÉQUENCE CARDIAQUE :** utilisées pour mesurer la fréquence cardiaque.

FENÊTRES D'AFFICHAGE

- **TEMPS :** indiqué selon le format minutes:secondes. Affichage de la durée restante ou écoulée de votre séance d'entraînement.
- **DISTANCE :** indiquée en miles. Affichage de la distance parcourue ou de la distance restante à parcourir durant votre séance d'entraînement.
- **VITESSE :** indiquée en mi/h. Affichage de la vitesse de déplacement de la surface de marche ou de course.
- **INCLINAISON :** indiquée en pourcentage. Indique le degré d'inclinaison de la surface de course ou de marche.
- **CALORIES :** nombre total de calories brûlées ou de calories restant à brûler au cours de votre séance d'entraînement.
- **FRÉQUENCE CARDIAQUE :** indique les BPM (battements par minute). Permet à l'utilisateur de surveiller sa fréquence cardiaque (s'affiche lorsqu'un contact est établi avec les deux poignées détectant la fréquence cardiaque).

POUR COMMENCER

1) Assurez-vous qu'il n'y a aucun objet placé sur la courroie qui risquerait de gêner les mouvements du tapis roulant.
2) Branchez le cordon d'alimentation et mettez le tapis roulant sous tension. (L'interrupteur MARCHE/ARRÊT est situé près du cordon d'alimentation.)
3) Tenez-vous sur les glissières latérales du tapis roulant.
4) Attachez la pince de sécurité sur l'un de vos vêtements et assurez-vous qu'elle est bien fixée et qu'elle ne se détachera pas pendant la séance.
5) Insérez la clé de sûreté dans la serrure de la console.
6) Vous avez deux options pour commencer votre entraînement :

A) MISE EN MARCHE RAPIDE

Appuyez simplement sur la touche DÉMARRAGE pour commencer une séance d'entraînement.
Le temps écoulé, la distance parcourue et les calories brûlées seront calculés à partir de zéro. OU...

B) SÉLECTIONNEZ UN ENTRAÎNEMENT OU UN OBJECTIF

1) Sélectionnez le PROGRAMME avec les boutons +/- et appuyez sur ENTRÉE lorsque le PROGRAMME souhaité est affiché.
2) Ajustez le RÉGLAGE avec les boutons +/- et appuyez sur ENTRÉE lorsque le RÉGLAGE souhaité est affiché.
3) Appuyez sur DÉMARRAGE pour commencer.

PROFILS D'ENTRAÎNEMENT

1) **MANUEL :** ajustez la vitesse et l'inclinaison manuellement pendant votre entraînement.

2) **INTERVALLES :** augmentent votre force, votre vitesse et votre endurance en augmentant et en diminuant la vitesse tout au long de votre séance d'entraînement pour faire travailler votre cœur et vos autres muscles. Comprend 10 niveaux.

La vitesse varie et les segments se répètent toutes les 90 secondes et 30 secondes.

Segment	Échauffement		1	2	Récupération	
Temps	4:00 min		90 s	30 s	4:00 min	
Niveau 1	0,5	1,5	2	4	1,5	1
Niveau 2	0,5	1,5	2	4,5	1,5	1
Niveau 3	0,5	1,9	2,5	5	1,9	1,3
Niveau 4	1	1,9	2,5	5,5	1,9	1,3
Niveau 5	1	2,3	3	6	2,3	1,5
Niveau 6	1	2,3	3	6,5	2,3	1,5
Niveau 7	1,4	2,6	3,5	7	2,6	1,8
Niveau 8	1,4	2,6	3,5	7,5	2,6	1,8
Niveau 9	1,4	3	4	8	3	2
Niveau 10	1,4	3	4	8,5	3	2

3) **PERTE DE POIDS :** une séance d'entraînement conçue spécifiquement pour cibler la perte de graisse. Favorise la perte de poids en augmentant et en diminuant la vitesse et l'inclinaison, tout en vous maintenant dans la zone qui favorise la perte de graisse. Comprend 10 niveaux.

La vitesse et l'inclinaison varient et les segments se répètent toutes les 30 secondes.

Segment		Échauffement		1	2	3	4	5	6	7	8	Récupération	
Temps		4:00 min		30 s	30 s	30 s	30 s	30 s	30 s	30 s	30 s	4:00 min	
Niveau 1	Inclinaison	0	0,5	1,5	1,5	1	0,5	0,5	0,5	1	1,5	0,5	0
	Vitesse	0,5	1,5	2	2,5	3	3,5	4	3,5	3	2,5	2,3	1,5
Niveau 2	Inclinaison	0	0,5	1,5	1,5	1	0,5	1	0,5	1	1,5	0,5	0
	Vitesse	0,5	1,9	2,5	3	3,5	4	4,5	4	3,5	3	2,6	1,8
Niveau 3	Inclinaison	0,5	1	2	2	1,5	1	1	1	1,5	2	1	0,5
	Vitesse	0,5	2,3	3	3,5	4	4,5	5	4,5	4	3,5	3	2
Niveau 4	Inclinaison	0,5	1	2	2	1,5	1	1	1	1,5	2	1	0,5
	Vitesse	1	2,6	3,5	4	4,5	5	5,5	5	4,5	4	3,4	2,3
Niveau 5	Inclinaison	1	1,5	2,5	2,5	2	1,5	1,5	1,5	2	2,5	1,5	1
	Vitesse	1	3	4	4,5	5	5,5	6	5,5	5	4,5	3,8	2,5
Niveau 6	Inclinaison	1	1,5	2,5	2,5	2	1,5	1,5	1,5	2	2,5	1,5	1
	Vitesse	1	3,4	4,5	5	5,5	6	6,5	6	5,5	5	4,1	2,8
Niveau 7	Inclinaison	1,5	2	3	3	2,5	2	2	2	2,5	3	2	1,5
	Vitesse	1,4	3,8	5	5,5	6	6,5	7	6,5	6	5,5	4,5	3
Niveau 8	Inclinaison	1,5	2	3	3	2,5	2	2	2	2,5	3	2	1,5
	Vitesse	1,4	4,1	5,5	6	6,5	7	7,5	7	6,5	6	4,9	3,3
Niveau 9	Inclinaison	2	2,5	3,5	3,5	3	2,5	2,5	2,5	3	3,5	2,5	2
	Vitesse	1,4	4,5	6	6,5	7	7,5	8	7,5	7	6,5	5,3	3,5
Niveau 10	Inclinaison	2	2,5	3,5	3,5	3	2,5	2,5	2,5	3	3,5	2,5	2
	Vitesse	1,4	4,9	6,5	7	7,5	8	8,5	8	7,5	7	5,6	3,8

PROFILS DES OBJECTIFS

1) **DISTANCE :** allez toujours plus loin lors de l'entraînement avec 13 entraînements basés sur la distance. Choisissez parmi un entraînement de 1 mile, 2 miles, 5 km, 5 miles, 10 km, 8 miles, 15 km, 10 miles, 20 km, un semi-marathon, 15 miles, 20 miles ou un entraînement basé sur des objectifs de marathon. L'utilisateur règle la vitesse de départ.

2) **CALORIES :** fixez des objectifs pour brûler des calories. Les calories brûlées sont calculées en fonction de la distance et de la vitesse.

POUR RÉINITIALISER LA CONSOLE :

Maintenez la touche ARRÊT enfoncée pendant 3 secondes.

FIN D'UNE SÉANCE D'ENTRAÎNEMENT

Une fois votre séance terminée, l'appareil émet un bip. Les informations concernant la séance d'entraînement restent affichées sur la console pendant 30 secondes avant d'être réinitialisées.

UTILISATION DE VOTRE LECTEUR CD/MP3/HAUT-PARLEURS BLUETOOTH

1) Branchez le CÂBLE D'ADAPTATEUR AUDIO inclus dans la PRISE D'ENTRÉE AUDIO sur la partie supérieure droite de la console et la prise pour écouteurs dans votre lecteur de CD/MP3.

2) Utilisez les boutons sur le lecteur CD OU MP3 pour ajuster les paramètres des chansons.

3) Débranchez le CÂBLE D'ADAPTATEUR AUDIO lorsqu'il n'est pas utilisé.

4) Si vous ne voulez pas utiliser les HAUT-PARLEURS, vous pouvez brancher vos écouteurs dans la PRISE DE SORTIE AUDIO à droite de la console.

5) Pour vous connecter aux haut-parleurs Bluetooth, ouvrez vos paramètres Bluetooth, activez le Bluetooth, recherchez de nouveaux périphériques, recherchez Horizon T101 et sélectionnez Se connecter.

GARANTIE LIMITÉE - USAGE DOMESTIQUE

CAPACITÉ DE POIDS = 136 kilogrammes (300 lb)

CADRE • À VIE

Horizon Fitness garantit le cadre contre les vices de fabrication ou de matériau pendant toute la durée de vie de l'acheteur, à compter de la date de l'achat initial, tant que le propriétaire initial possède l'appareil. (Le cadre désigne la base en métal soudé de l'appareil et ne comporte aucune pièce amovible.)

MOTEUR • À VIE

Horizon Fitness garantit le moteur contre les vices de fabrication ou de matériau pendant toute la durée de vie de l'acheteur, tant que le propriétaire initial possède l'appareil. La main-d'œuvre ou l'installation du moteur ne sont pas couvertes par la garantie du moteur.

ÉLÉMENTS ÉLECTRONIQUES ET PIÈCES • 1 AN

Horizon Fitness garantit les composants électroniques, la finition et toutes les pièces d'origine pendant un an à compter de la date d'achat initial, tant que le propriétaire initial possède l'appareil.

MAIN-D'ŒUVRE • UN AN

Horizon Fitness couvrira les frais de main-d'œuvre pour la réparation de l'appareil pendant une période d'un an à compter de la date originale d'achat, tant que l'appareil demeurera en la possession du propriétaire original.

EXCLUSIONS ET LIMITATIONS

Qui EST couvert :

- Le propriétaire initial; la garantie n'est pas transférable.

Ce qui EST couvert :

- La réparation ou le remplacement d'un moteur, de composants électroniques ou de pièces défectueux, ce qui constitue l'unique recours au titre de la garantie.

Ce qui n'est PAS couvert :

- L'usure normale, l'assemblage ou l'entretien incorrects ou l'installation de pièces ou d'accessoires incompatibles ou non destinés à l'équipement tel qu'il a été vendu.
- Les dommages ou la défaillance dus à un accident, l'utilisation abusive, la corrosion, la décoloration de la peinture ou du plastique, la négligence, le vol, le vandalisme, l'incendie, l'inondation, le vent, la foudre, le gel ou d'autres catastrophes naturelles quelle qu'en soit la nature, une réduction, fluctuation ou défaillance d'alimentation de quelque origine que ce soit, des conditions atmosphériques inhabituelles, une collision, l'introduction d'objets étrangers dans l'unité ou des modifications non autorisées ou non recommandées par Horizon Fitness.
- Les dommages accessoires ou indirects. Horizon Fitness n'est pas responsable des dommages indirects, spéciaux ou accessoires, des pertes économiques, des pertes matérielles ou de profits, des privations de jouissance ou d'utilisation, ou d'autres dommages accessoires de quelque nature que ce soit en relation avec l'achat, l'utilisation, la réparation ou l'entretien de l'appareil. Horizon Fitness ne consent aucune compensation

monétaire ou autre pour de telles réparations ou le coût des pièces de rechange, y compris notamment les cotisations d'organismes sportifs, pertes de temps de travail, visites de diagnostic, visites d'entretien ou frais de transport.

- Les équipements utilisés à des fins commerciales ou à toutes autres fins que celles d'une famille unique ou d'un foyer, sauf acceptation de la couverture par Horizon Fitness.
- Les équipements détenus ou utilisés hors des États-Unis et du Canada.
- La livraison, l'assemblage, l'installation, l'assemblage des unités d'origine ou de rechange ou la main-d'œuvre et les autres frais associés à l'enlèvement ou au remplacement de l'unité couverte.
- Toute personne qui tente de réparer cet équipement s'expose à un risque de blessure. Horizon Fitness n'est pas responsable des dommages, pertes ou responsabilités découlant de toute blessure subie lors de ou du fait de toute réparation ou tentative de réparation de l'équipement de conditionnement physique par toute personne autre qu'un technicien certifié. Toutes les tentatives de réparation de l'équipement de conditionnement physique par l'utilisateur sont effectuées À SES RISQUES ET PÉRILS et Horizon Fitness décline toute responsabilité en matière de blessures ou de dommages quels qu'ils soient causés par de telles réparations.
- Si la garantie du fabricant est expirée, mais que vous avez acheté une garantie prolongée, consultez le contrat de la garantie prolongée pour les ressources relatives aux demandes d'entretien ou de réparation lorsque l'utilisateur détient une garantie prolongée.

RÉPARATIONS/RETOURS

- Un service à domicile est assuré dans un rayon de 240 km par le prestataire de services agréé le plus proche (au-delà de cette distance, le kilométrage parcouru à partir d'un centre de services agréé est à la charge du client).
- Tous les retours doivent être préautorisés par Horizon Fitness.
- Les obligations d'Horizon Fitness en vertu de cette garantie se limitent à la réparation ou au remplacement de l'équipement, à la discrétion d'Horizon Fitness, par le même modèle ou un modèle comparable.
- Horizon Fitness peut exiger que les composantes défectueuses soient retournées à Horizon Fitness une fois la garantie terminée, accompagnées d'une étiquette de retour prépayée. S'il vous est demandé de retourner des pièces et que nous n'avez pas reçu d'étiquette, veuillez communiquer avec l'assistance technique à la clientèle.
- Les appareils de rechange, les pièces et les composants électroniques remis à neuf par Horizon Fitness ou ses fournisseurs peuvent parfois être fournis comme pièces de rechange et constituent une parfaite application des dispositions de la garantie.
- Cette garantie vous donne des droits juridiques spécifiques, et vos droits peuvent varier d'une province à l'autre.

ESPAÑOL

PRECAUCIONES IMPORTANTES

CONSERVE ESTAS INSTRUCCIONES

Cuando se usa un producto eléctrico, siempre se deben tomar precauciones básicas, incluidas las siguientes: Lea todas las instrucciones antes de utilizar esta caminadora. Es responsabilidad del propietario asegurarse de que todos los usuarios de esta caminadora estén debidamente informados sobre todas las advertencias y precauciones. Si tiene preguntas después de leer esta guía, comuníquese con el Servicio de Asistencia Técnica para Clientes al número indicado en la contratapa del MANUAL DEL PROPIETARIO.

Esta caminadora está destinada únicamente para uso doméstico. No utilice la caminadora en ningún entorno comercial, de alquiler, escolar ni institucional. El incumplimiento de ese requisito invalidará la garantía.

⚠ PELIGRO

PARA REDUCIR EL RIESGO DE DESCARGA ELÉCTRICA:

Desconecte siempre la caminadora del tomacorriente inmediatamente después de su uso, antes de limpiarla, al realizar trabajos de mantenimiento y al añadirle o quitarle piezas.

⚠ ADVERTENCIA

PARA REDUCIR EL RIESGO DE QUEMADURAS, INCENDIOS, DESCARGA ELÉCTRICA O LESIONES:

- Nunca utilice la caminadora antes de asegurar el broche de sujeción a su ropa.
- Si experimenta algún tipo de malestar, como dolores de pecho, náuseas, mareos o dificultad para respirar, interrumpa el ejercicio de inmediato y consulte a su médico antes de continuar.
- Al hacer ejercicio, mantenga siempre un ritmo que le resulte cómodo.
- No use ropa que pudiera quedar atrapada en alguna parte de la caminadora.
- Siempre use zapatos deportivos cuando utilice este equipo.
- No salte sobre la caminadora.
- En ningún momento debe haber más de una persona sobre la caminadora mientras esté en funcionamiento.
- Las personas que pesen más de lo especificado en la SECCIÓN DE GARANTÍA DEL MANUAL DEL PROPIETARIO no deben utilizar la caminadora. El incumplimiento de ese requisito invalidará la garantía.
- Al hacer descender la plataforma de la caminadora, espere a que las patas traseras queden firmes sobre el piso antes de subirse.
- Desconecte la alimentación eléctrica antes de mover el equipo o de realizarle un servicio técnico. Para limpiarla, repase las superficies únicamente con jabón y un paño un poco húmedo; nunca use solventes. (Consulte MANTENIMIENTO)
- La caminadora nunca debe quedar desatendida cuando esté conectada. Desconecte la unidad del tomacorriente cuando no la utilice y antes de añadirle o quitarle piezas.
- Nunca la ponga a funcionar bajo un cobertor o cojín. Puede generar calor excesivo y provocar un incendio, descargas eléctricas o lesiones.
- Solo conecte este producto para ejercicios a tomacorrientes debidamente conectados a tierra.

⚠ ADVERTENCIA

PARA REDUCIR EL RIESGO DE QUEMADURAS, INCENDIOS, DESCARGA ELÉCTRICA O LESIONES:

- Las mascotas o los niños menores de 13 años no deben acercarse en NINGÚN momento a una distancia menor a 10 pies (3,05 metros) de la caminadora.
- Los niños menores de 13 años NUNCA deben utilizar la caminadora.
- Los niños mayores de 13 años o las personas minusválidas no deben utilizar la caminadora sin la supervisión de un adulto.
- Utilice la caminadora únicamente para el uso previsto, tal como se describe en la guía de la caminadora y en el manual del propietario.
- No utilice accesorios que no recomiende el fabricante. Los accesorios pueden provocar lesiones.
- Nunca ponga en funcionamiento la caminadora si tiene un cable o enchufe dañados, si no está funcionando bien, si se ha caído, dañado o sumergido en agua. Lleve la caminadora a un centro de servicio para que la examinen y reparen.
- Mantenga el cable de alimentación alejado de superficies calientes. No mueva la unidad tirando del cable de suministro eléctrico ni utilice el cable como agarradera.
- Nunca ponga en funcionamiento la caminadora si la abertura de aire está obstruida. Mantenga la abertura de aire limpia, sin pelusas, cabellos, etc.
- Para evitar descargas eléctricas, nunca deje caer ni introduzca ningún tipo de objetos en ninguna abertura.
- No ponga el equipo en funcionamiento donde se utilicen productos en aerosol o cuando se administre oxígeno.
- Para desconectarla, coloque todos los controles en la posición "Off" (apagado); después, saque el enchufe del tomacorriente.
- No utilice la caminadora en lugares donde no haya control de temperatura, como cocheras, pórticos, zonas de albercas cubiertas, baños, cobertizos o en exteriores, entre otros. El incumplimiento de ese requisito invalidará la garantía.
- Esta caminadora está destinada únicamente para uso doméstico. No utilice la caminadora en ningún entorno comercial, de alquiler, escolar ni institucional. El incumplimiento de ese requisito invalidará la garantía.
- No quite las cubiertas de la consola, a menos que así lo indique el Servicio de Asistencia Técnica para Clientes. Solo un técnico de servicio autorizado debe realizar el mantenimiento.

Es esencial que la caminadora se utilice únicamente en interiores, en una habitación con temperatura controlada. Si se expuso la caminadora a temperaturas más frías o a climas de mucha humedad, se recomienda templarla a temperatura ambiente antes del primer uso. De lo contrario, podría generarse una falla electrónica prematura.

INSTRUCCIONES DE CONEXIÓN A TIERRA

Este producto debe conectarse a tierra. En el caso de que una caminadora se averíe o funcione incorrectamente, la conexión a tierra proporciona un camino de menor resistencia para la corriente eléctrica a fin de reducir el riesgo de descarga eléctrica. Este producto está equipado con un cable que tiene un conductor de conexión a tierra del equipo y un enchufe de conexión a tierra. El enchufe debe conectarse a un tomacorriente adecuado que esté debidamente instalado y conectado a tierra de acuerdo con los códigos y las ordenanzas locales.

PELIGRO

Una mala conexión del conductor de conexión a tierra del equipo puede generar riesgo de descarga eléctrica. Consulte a un electricista cualificado o a un proveedor de servicios si tiene dudas en cuanto a si la conexión a tierra del producto es apropiada. No modifique el enchufe suministrado con el producto. Si no entra en el tomacorriente, pídale a un electricista cualificado que instale uno apropiado.

Este producto deberá utilizarse en un circuito de 110-120 voltios nominales y tiene un enchufe de conexión a tierra como el de la ilustración. Asegúrese de que el producto esté conectado a un tomacorriente que tenga la misma configuración que el enchufe. No debe usarse ningún adaptador con este producto.

Este producto se debe utilizar con un circuito dedicado. Para determinar si está en un circuito dedicado, desconecte la alimentación a ese circuito y observe si algún otro dispositivo pierde energía. Si así fuera, mueva los dispositivos a un circuito diferente. Nota: Generalmente, existen varios tomacorrientes en un circuito. Esta caminadora debe ser utilizada con un circuito de 15 amperios como mínimo.

ADVERTENCIA

Solo conecte este producto para ejercicios a tomacorrientes debidamente conectados a tierra.

Nunca ponga en funcionamiento el producto con un cable o enchufe dañado, incluso si funciona correctamente. Nunca ponga en funcionamiento ningún producto si parece dañado o ha sido sumergido en agua. Para sustituciones o reparaciones, comuníquese con el Servicio de Asistencia Técnica para Clientes.

MONTAJE

⚠ ADVERTENCIA

Durante el proceso de montaje de la caminadora, hay varias áreas a las que se debe prestar atención especial. Es muy importante seguir las instrucciones de montaje correctamente y asegurarse de que todas las piezas estén ajustadas con firmeza. Si no se siguen correctamente las instrucciones de montaje, algunas piezas de la caminadora podrían quedar sueltas y causar ruidos molestos. Para evitar daños a la caminadora, es necesario repasar las instrucciones de montaje y hacer las correcciones necesarias.

Antes de seguir adelante, busque el número de serie de la caminadora, que se encuentra ubicado en una etiqueta adhesiva blanca con código de barras cerca del interruptor de encendido/apagado y del cable de alimentación, e ingréselo en el espacio provisto abajo.

INTRODUZCA SU NÚMERO DE SERIE Y NOMBRE DE MODELO EN EL ESPACIO DEBAJO:

NÚMERO DE SERIE:

TM	

NOMBRE DEL MODELO: **CAMINADORA** [ ] **HORIZON**

UBICACIÓN DEL NÚMERO DE SERIE

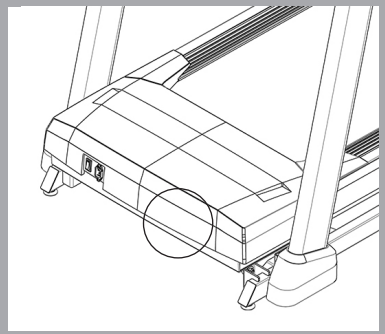

» Cuando llame para solicitar servicio técnico, haga referencia al NÚMERO DE SERIE y al NOMBRE DE MODELO.

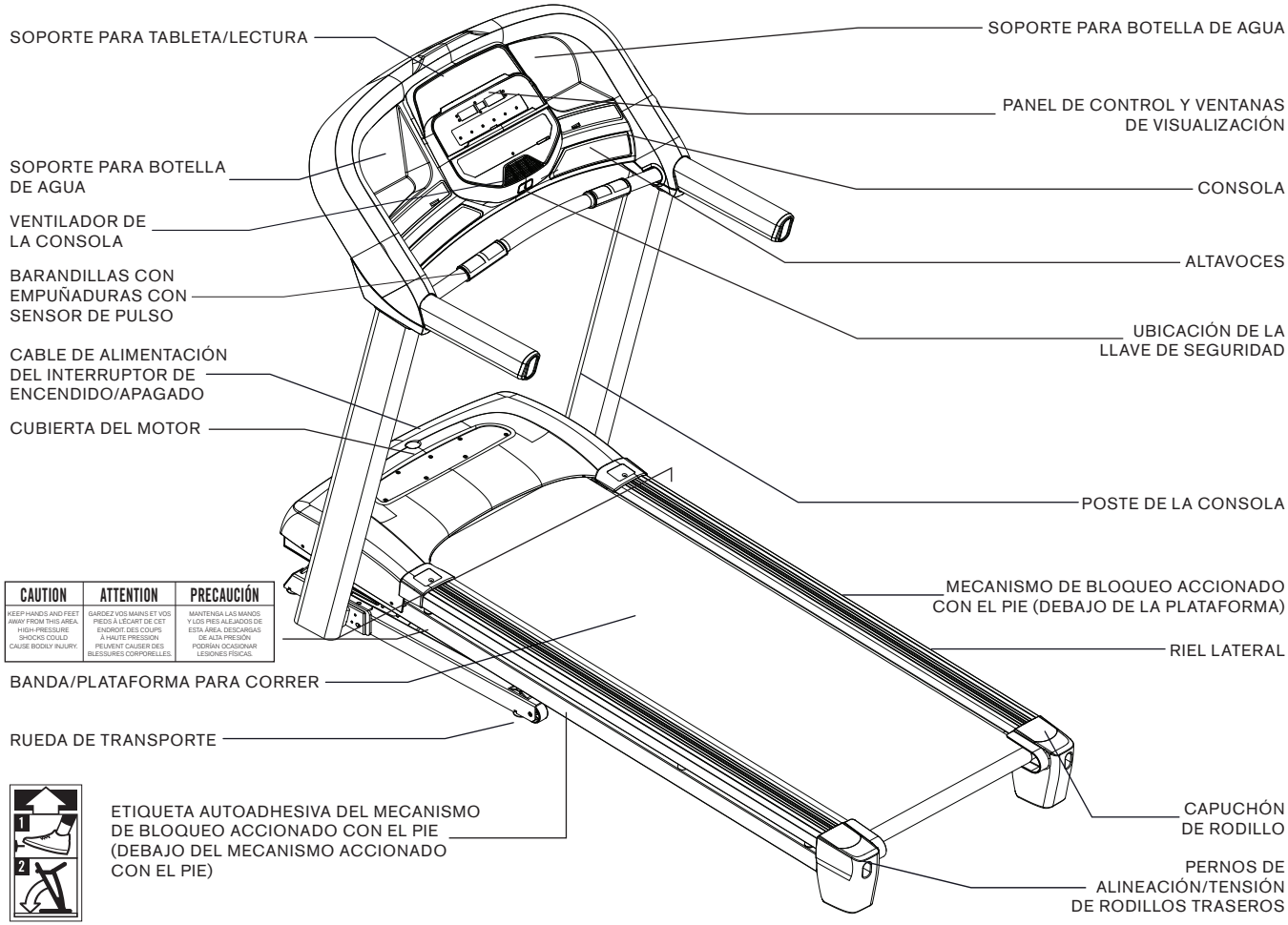
SOPORTE PARA TABLETA/LECTURA
SOPORTE PARA BOTELLA DE AGUA
PANEL DE CONTROL Y VENTANAS DE VISUALIZACIÓN
SOPORTE PARA BOTELLA DE AGUA
CONSOLA
VENTILADOR DE LA CONSOLA
ALTAVOCES
BARANDILLAS CON EMPUÑADURAS CON SENSOR DE PULSO
UBICACIÓN DE LA LLAVE DE SEGURIDAD
CABLE DE ALIMENTACIÓN DEL INTERRUPTOR DE ENCENDIDO/APAGADO
CUBIERTA DEL MOTOR
POSTE DE LA CONSOLA
CAUTION
KEEP HANDS AND FEET AWAY FROM THIS AREA. HIGH-PRESSURE SHOCKS COULD CAUSE BODILY INJURY.
ATTENTION
GARDEZ VOS MAINS ET VOS PIEDS À L'ÉCART DE CET ENDROIT. DES COUPS À HAUTE PRESSION PEUVENT CAUSER DES BLESSURES CORPORELLES.
PRECAUCIÓN
MANTENGA LAS MANOS Y LOS PIES ALEJADOS DE ESTA ÁREA. DESCARGAS DE ALTA PRESIÓN PODRÍAN OCASIONAR LESIONES FÍSICAS.
MECANISMO DE BLOQUEO ACCIONADO CON EL PIE (DEBAJO DE LA PLATAFORMA)
RIEL LATERAL
BANDA/PLATAFORMA PARA CORRER
RUEDA DE TRANSPORTE
1
2
ETIQUETA AUTOADHESIVA DEL MECANISMO DE BLOQUEO ACCIONADO CON EL PIE (DEBAJO DEL MECANISMO ACCIONADO CON EL PIE)
CAPUCHÓN DE RODILLO
PERNOS DE ALINEACIÓN/TENSIÓN DE RODILLOS TRASEROS

HERRAMIENTAS INCLUIDAS:

- ☐ Llave en T de 6 mm
- ☐ Llave en L de 5 mm
- ☐ Llave en T de 4 mm
- ☐ Destornillador Phillips

PIEZAS INCLUIDAS:

- ☐ 1 conjunto de consola
- ☐ 2 postes de consola
- ☐ 1 juego de tornillería
- ☐ 1 llave de seguridad
- ☐ 1 cable adaptador de audio
- ☐ 1 botella de lubricante de silicona (para 2 aplicaciones)
- ☐ 2 Cubierta del mástil de la consola
- ☐ 1 cable de alimentación

☎ ¿NECESITA AYUDA?

Si tiene preguntas o faltan piezas, comuníquese con el Servicio de Asistencia Técnica para Clientes. La información de contacto se encuentra en la contratapa de este manual.

PRE ENSAMBLAJE

DESEMPAQUE

Coloque la caja de la caminadora sobre una superficie plana y nivelada. Se recomienda que coloque una cubierta protectora sobre el piso. Tenga PRECAUCIÓN cuando manipule y transporte la unidad. No abra la caja si está de costado. Cuando haya quitado las bandas de sujeción, no levante ni transporte la unidad a menos que esté completamente montada y esté en posición vertical, plegada, con el mecanismo de bloqueo asegurado. Desempaque y monte la unidad en el lugar donde se la utilizará. Esta caminadora está equipada con amortiguadores de alta presión que podrían abrirse y descargarse a presión si se manipulan sin cuidado. Nunca agarre ninguna parte de la estructura inclinada para intentar levantar o mover la caminadora.

⚠ ADVERTENCIA

¡NO TRATE DE LEVANTAR LA CAMINADORA! No mueva ni levante la caminadora de su embalaje hasta que se le indique hacerlo en las instrucciones de montaje. Puede quitar el envoltorio plástico de los postes de la consola.

⚠ ADVERTENCIA

¡PODRÍAN PRODUCIRSE LESIONES SI NO SE SIGUEN ESTAS INSTRUCCIONES!

NOTA: Durante cada paso del montaje asegúrese de que TODAS las tuercas y los pernos estén en su lugar y enroscados parcialmente antes de apretar por completo CUALQUIERA de ellos.

NOTA: Una ligera capa de grasa podría facilitar la instalación de la tornillería. Se recomienda cualquier tipo de grasa, como la grasa de litio para bicicletas.

PASO 1 DE MONTAJE

TORNILLERÍA PARA EL PASO 1			
PIEZA	TIPO	DESCRIPCIÓN	CANT.
A	PERNO	M6X1.0PX10L	8

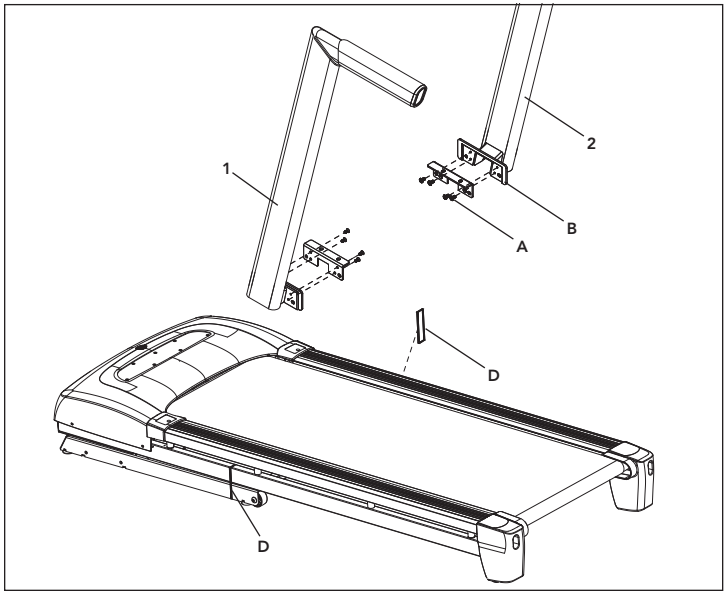

A Corte las bandas de sujeción amarillas y levante la plataforma para correr hacia arriba desde la parte trasera a fin de retirar todo lo que haya debajo de ella.

B Después de colocar la máquina en un piso nivelado, corte **LAS CORREAS DE BANDAS BLANCAS (D)** en los lados izquierdo y derecho.

C Abra la **BOLSA DE LA TORNILLERÍA PARA EL PASO 1**.

D Una los **SOPORTES DEL MÁSTIL DE LA CONSOLA (B)** a los **MÁSTILES DE LA CONSOLA (1 y 2)** utilizando **8 PERNOS (A).**

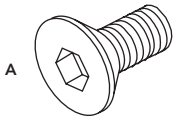

PASO 2 DE MONTAJE

TORNILLERÍA PARA EL PASO 2			
PIEZA	**TIPO**	**DESCRIPCIÓN**	**CANT.**
A	PERNO	M8X1.25PX20L	4
B	ARANDELA ELÁSTICA	8.2X15.4X2T	4
C	ARANDELA PLANA	8.4X15.5X6T	4

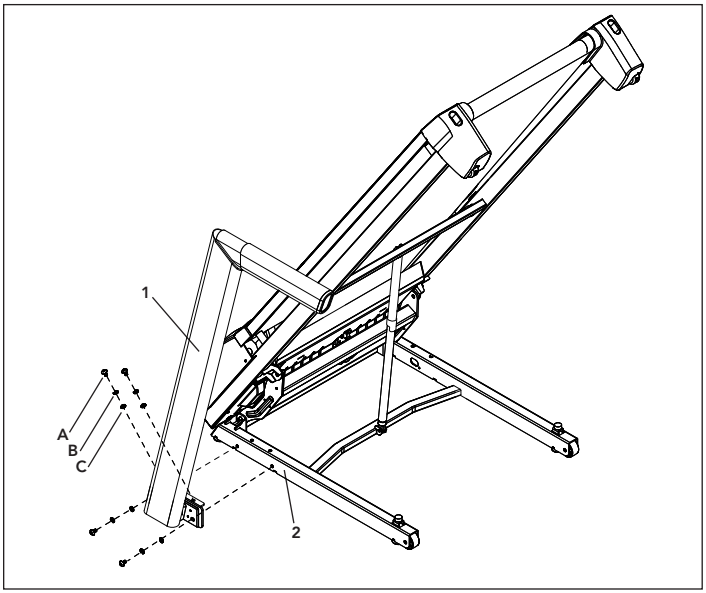

A Abra la **BOLSA DE LA TORNILLERÍA PARA EL PASO 2**.

B Con la **PLATAFORMA PARA CORRER** en la posición elevada, una el **MÁSTIL DE LA CONSOLA IZQUIERDA (1)** al **MARCO BASE (2)** utilizando **4 PERNOS (A), 4 ARANDELAS ELÁSTICAS (B)** y **4 ARANDELAS PLANAS (C).**

NOTA: No ajuste los pernos por completo hasta el **PASO 5.**

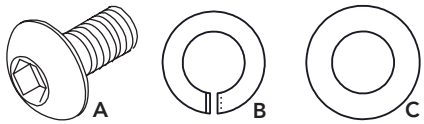

PASO 3 DE MONTAJE

TORNILLERÍA PARA EL PASO 3			
PIEZA	TIPO	DESCRIPCIÓN	CANT.
A	PERNO	M8X1.25PX20L	4
B	ARANDELA ELÁSTICA	8.2X15.4X2T	4
C	ARANDELA PLANA	8.4X15.5X6T	4

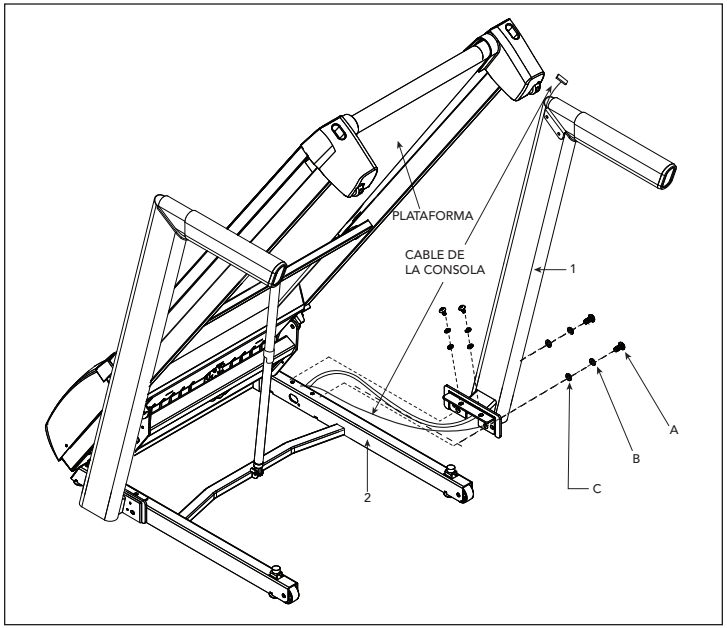

A Abra la **BOLSA DE LA TORNILLERÍA PARA EL PASO 3.**

B Conectar el **ALAMBRE DE ALIMENTACIÓN DEL CABLE** al final del **CABLE DE LA CONSOLA**. Meta el **ALAMBRE DE ALIMENTACIÓN DEL CABLE** por el **POSTE DERECHO DE LA CONSOLA (1)**. Una vez que haya pasado todo el alambre de alimentación del cable a través del poste, la punta superior del **CABLE DE LA CONSOLA** debe quedar en la parte superior del poste.

C Con la **PLATAFORMA PARA CORRER** en la posición elevada, una el **MÁSTIL DE LA CONSOLA DERECHA (1)** al **MARCO BASE (2)** utilizando **4 PERNOS (A), 4 ARANDELAS ELÁSTICAS (B)** y **4 ARANDELAS PLANAS (C).**

NOTA: No ajuste los pernos por completo hasta que se haya montado la consola.

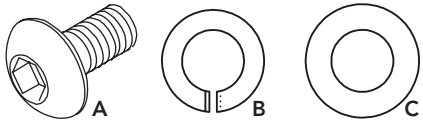

PASO 4 DE MONTAJE

TORNILLERÍA PARA EL PASO 4			
PIEZA	TIPO	DESCRIPCIÓN	CANT.
A	PERNO	M8X1,25PX15L	4
B	ARANDELA ELÁSTICA	8.2X15.4X2.0T	4
C	ARANDELA PLANA	8.4X15.5X1.6T	4

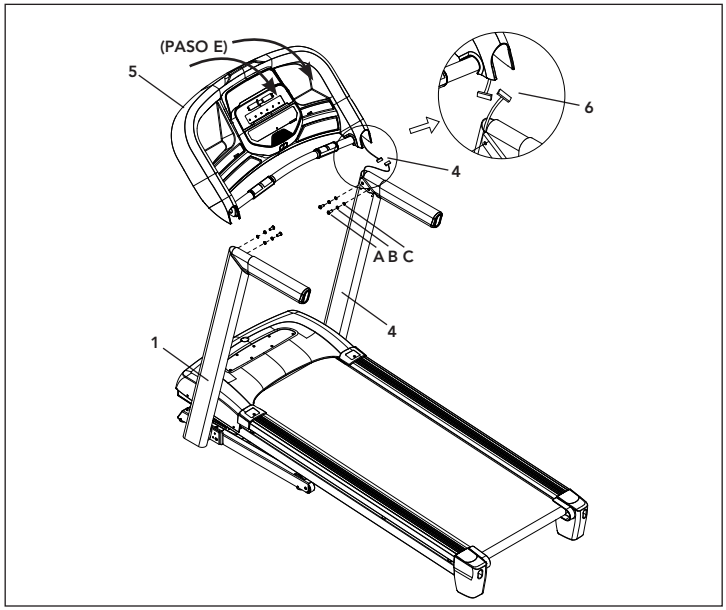

NOTA: Tenga cuidado de no pellizcar ningún cable mientras conecta la consola.

A Abra la **BOLSA DE LA TORNILLERÍA PARA EL PASO 4**.

B Coloque suavemente la **CONSOLA (5)** encima de los **POSTES DE LA CONSOLA (1 Y 4)**. Una el **LADO IZQUIERDO** primero con **2 PERNOS (A), 2 ARANDELAS ELÁSTICAS (B)** y **2 ARANDELAS PLANAS (C).**

C Los **CABLES DE LA CONSOLA (6)** están ubicados dentro del **POSTE DE LA CONSOLA (4)**. Con el cable conductor extraiga con cuidado el **CABLE DE LA CONSOLA (6)** del **POSTE DE LA CONSOLA (4)**. Separe y deseche el **CABLE CONDUCTOR.** Conecte los **CABLES DE LA CONSOLA (6)** y coloque con cuidado los cables en los postes para evitar dañarlos.

D Una el **LADO DERECHO** de la **CONSOLA (5)** con **2 PERNOS (A), 2 ARANDELAS ELÁSTICAS (B)** y **2 ARANDELAS PLANAS (C).**

E Tire de la parte superior de la **CONSOLA (5)** hacia la parte posterior de la caminadora y **MANTENGA LA POSICIÓN** mientras **APRIETA LOS PERNOS A LA IZQUIERDA Y DERECHA (A).**

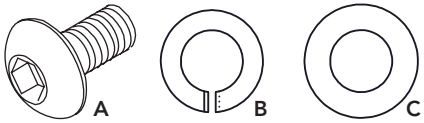

PASO 5 DE MONTAJE

TORNILLERÍA PARA EL PASO 5			
PIEZA	TIPO	DESCRIPCIÓN	CANT.
A	TORNILLO	4X10L	4
B	TORNILLO	4X15L	4

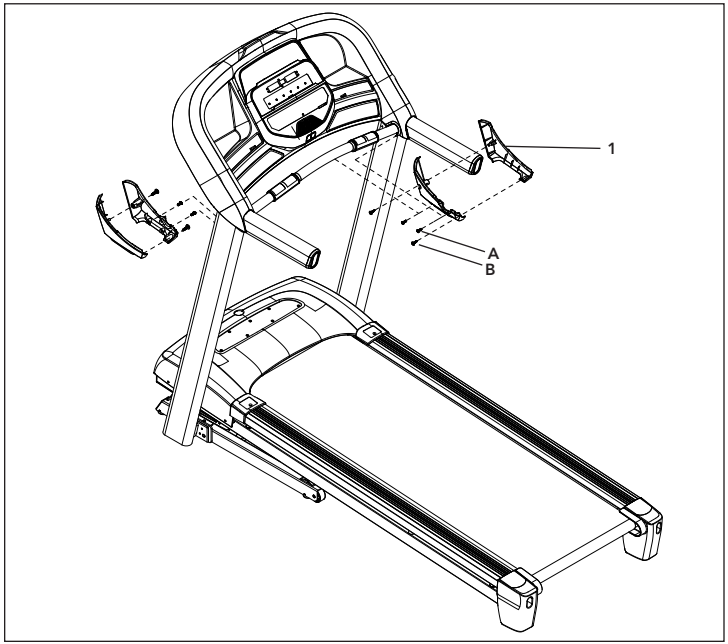

A Abra la **BOLSA DE LA TORNILLERÍA PARA EL PASO 5.**

B Una las **CUBIERTAS DE LA JUNTA DE LA CONSOLA DEL LADO DERECHO Y DEL IZQUIERDO (1)** con **8 TORNILLOS (A Y B).**

C **RECUERDE** apretar por completo **TODOS LOS PERNOS Y TORNILLOS** ahora que se terminó el montaje.

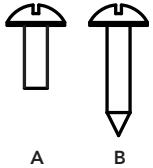

FUNCIONAMIENTO DE LA CAMINADORA

Esta sección explica cómo utilizar la consola y la programación de la caminadora.

La sección de FUNCIONAMIENTO BÁSICO en la GUÍA DE LA CAMINADORA contiene instrucciones para lo siguiente:

- UBICACIÓN DE LA CAMINADORA
- USO DE LA LLAVE DE SEGURIDAD
- CÓMO PLEGAR LA CAMINADORA
- CÓMO MOVER LA CAMINADORA
- CÓMO NIVELAR LA CAMINADORA
- CÓMO TENSAR LA BANDA PARA CORRER
- CÓMO CENTRAR LA BANDA PARA CORRER
- USO DE LA FUNCIÓN DE FRECUENCIA CARDÍACA

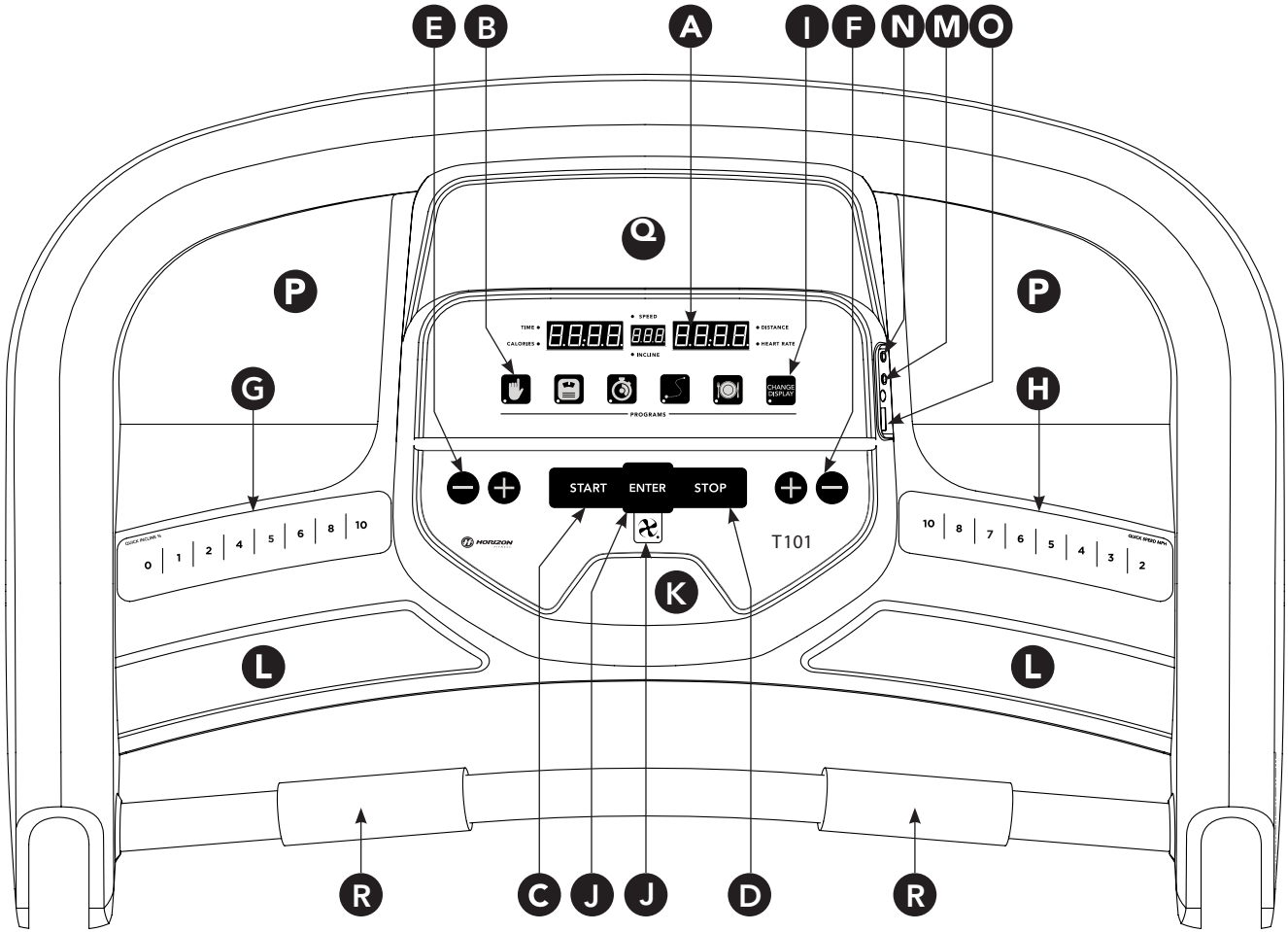
E
B
A
I
F
N
M
O
P
P
G
H
TIME
CALORIES
SPEED
INCLINE
DISTANCE
HEART RATE
CHANGE DISPLAY
PROGRAMS
START
ENTER
STOP
HORIZON
T101
QUICK INCLINE %
0
1
2
4
5
6
8
10
QUICK SPEED MPH
10
8
7
6
5
4
3
2
K
L
L
R
C
J
J
D
R

FUNCIONAMIENTO DE LA CONSOLA

Nota: Hay una lámina protectora delgada de plástico transparente en el revestimiento de la consola que debe quitarse antes de usarla.

A) **INDICADORES LED:** Inclinación, Velocidad, Tiempo, Distancia, Calorías, Frecuencia cardíaca.

B) **TECLAS RÁPIDAS PARA LA SESIÓN DE EJERCICIO:** oprima para seleccionar su sesión de ejercicio.

C) **START (INICIO):** oprima para comenzar a hacer ejercicio, para comenzar una sesión específica de ejercicio o para reiniciar el ejercicio después de una pausa.

D) **STOP (PARAR):** oprima para hacer una pausa o terminar su sesión de ejercicio. Mantenga oprimida esta tecla durante 3 segundos para poner en cero la consola.

E) **TECLAS +/- INCLINACIÓN:** se utilizan para ajustar la inclinación en pequeños incrementos (incrementos de 0,5 %).

F) **TECLAS +/- VELOCIDAD:** se utilizan para ajustar la velocidad en pequeños incrementos (incrementos de 0,1 mph).

G) **TECLAS RÁPIDAS DE INCLINACIÓN:** se utilizan para alcanzar el nivel de inclinación deseado con mayor rapidez.

H) **TECLAS RÁPIDAS DE VELOCIDAD:** se utilizan para alcanzar la velocidad deseada con mayor rapidez.

I) **CHANGE DISPLAY (CAMBIAR PANTALLA):** Oprima esta tecla para cambiar la información de pantalla durante la sesión de ejercicio.

J) **TECLA DE VENTILADOR:** oprímala para encender o apagar el ventilador.

K) **VENTILADOR:** ventilador personal para la sesión de ejercicio.

L) **ALTAVOCES:** la música se reproduce a través de los altavoces cuando su reproductor de CD/MP3 está conectado a la consola.

M) **TOMA DE ENTRADA DE AUDIO:** conecte su reproductor de CD/MP3 a la consola utilizando el cable adaptador de audio incluido.

N) **ENCHUFE DE SALIDA DE AUDIO/AURICULAR:** conecte los auriculares en esta toma para escuchar música con ellos.
Nota: Cuando los auriculares están conectados a la toma de auriculares, el sonido ya no se escucha a través de los altavoces.

O) **PUERTO USB:** corriente de puerto USB 1A/5V.

P) **BOLSILLOS PARA BOTELLA DE AGUA:** contiene equipos personales para la sesión de ejercicios.

Q) **SOPORTE PARA TABLETA/LECTURA:** sostiene la tableta o el material de lectura.

R) **EMPUÑADURAS PARA LA MEDICIÓN DE LA FRECUENCIA CARDÍACA:** utilizadas para medir la frecuencia cardíaca.

VENTANAS DE VISUALIZACIÓN

- **TIME (TIEMPO):** se muestra en minutos:segundos. Indica el tiempo restante o el que ha pasado en su sesión de ejercicio.
- **DISTANCE (DISTANCIA):** aparece en millas. Indica la distancia recorrida o la distancia por recorrer durante su sesión de ejercicio.
- **SPEED (VELOCIDAD):** aparece en MPH. Indica a qué velocidad se mueve la superficie para caminar o correr.
- **INCLINE (INCLINACIÓN):** aparece como porcentaje. Indica la inclinación de la superficie para caminar o correr.
- **CALORIES (CALORÍAS):** total de calorías quemadas o que restan por quemar durante su sesión de ejercicio.
- **HEART RATE (FRECUENCIA CARDÍACA):** aparece como latidos por minuto (BPM, por sus siglas en inglés). Se utiliza para monitorear la frecuencia cardíaca (se muestra cuando se sujetan ambas empuñaduras con sensor de pulso).

PARA EMPEZAR

1) Verifique que no haya ningún objeto ubicado en la banda que dificulte el movimiento de la caminadora.
2) Enchufe el cable de corriente y ENCIENDA la caminadora. (El interruptor de ENCENDIDO/APAGADO está al lado del cable de corriente).
3) Párese sobre los rieles laterales de la caminadora.
4) Sujete el broche de la llave de seguridad en alguna parte de su ropa y asegúrese de que quede bien agarrado y de que no se pueda soltar durante el funcionamiento de la caminadora.
5) Introduzca la llave de seguridad en su lugar en la consola.
6) Tiene dos opciones para comenzar su sesión de ejercicios.

A) INICIO RÁPIDO

Simplemente oprima la tecla de inicio START para comenzar a hacer ejercicio.
El tiempo, la distancia y las calorías comenzarán de cero. O…

B) SELECCIONE UN EJERCICIO U OBJETIVO

1) Seleccione su PROGRAMA con los botones +/- y presione ENTER cuando aparezca el PROGRAMA deseado.
2) Ajuste la CONFIGURACIÓN con los botones +/- y presione ENTER cuando aparezca la configuración deseada.
3) Presione START (INICIO) para comenzar.

PERFILES DE SESIÓN DE EJERCICIOS

1) **MANUAL:** ajuste la velocidad y la inclinación de forma manual durante el ejercicio.

2) **INTERVALOS:** mejora su fuerza, velocidad y resistencia al aumentar y reducir la velocidad durante toda su sesión de ejercicio para que participen tanto su corazón como otros músculos. Incluye 10 niveles.

Los cambios de velocidad y los segmentos se repiten cada 90 segundos y 30 segundos.

Segmento	Calentamiento		1	2	Enfriamiento	
Tiempo	4:00 minutos		90 s	30 s	4:00 minutos	
Nivel 1	0.5	1.5	2	4	1.5	1
Nivel 2	0.5	1.5	2	4.5	1.5	1
Nivel 3	0.5	1.9	2.5	5	1.9	1.3
Nivel 4	1	1.9	2.5	5.5	1.9	1.3
Nivel 5	1	2.3	3	6	2.3	1.5
Nivel 6	1	2.3	3	6.5	2.3	1.5
Nivel 7	1.4	2.6	3.5	7	2.6	1.8
Nivel 8	1.4	2.6	3.5	7.5	2.6	1.8
Nivel 9	1.4	3	4	8	3	2
Nivel 10	1.4	3	4	8.5	3	2

3) **PÉRDIDA DE PESO:** ejercicio diseñado específicamente para eliminar la grasa. Promueve la pérdida de peso aumentando y reduciendo la velocidad y la inclinación, al tiempo que lo mantiene en la zona para quemar grasa. Incluye 10 niveles.

Los cambios de velocidad e inclinación se repiten cada 30 segundos.

Segmento		Calentamiento		1	2	3	4	5	6	7	8	Enfriamiento	
Tiempo		4:00 minutos		30 s	30 s	30 s	30 s	30 s	30 s	30 s	30 s	4:00 minutos	
Nivel 1	Inclinación	0	0.5	1.5	1.5	1	0.5	0.5	0.5	1	1.5	0.5	0
	Velocidad	0.5	1.5	2	2.5	3	3.5	4	3.5	3	2.5	2.3	1.5
Nivel 2	Inclinación	0	0.5	1.5	1.5	1	0.5	1	0.5	1	1.5	0.5	0
	Velocidad	0.5	1.9	2.5	3	3.5	4	4.5	4	3.5	3	2.6	1.8
Nivel 3	Inclinación	0.5	1	2	2	1.5	1	1	1	1.5	2	1	0.5
	Velocidad	0.5	2.3	3	3.5	4	4.5	5	4.5	4	3.5	3	2
Nivel 4	Inclinación	0.5	1	2	2	1.5	1	1	1	1.5	2	1	0.5
	Velocidad	1	2.6	3.5	4	4.5	5	5.5	5	4.5	4	3.4	2.3
Nivel 5	Inclinación	1	1.5	2.5	2.5	2	1.5	1.5	1.5	2	2.5	1.5	1
	Velocidad	1	3	4	4.5	5	5.5	6	5.5	5	4.5	3.8	2.5
Nivel 6	Inclinación	1	1.5	2.5	2.5	2	1.5	1.5	1.5	2	2.5	1.5	1
	Velocidad	1	3.4	4.5	5	5.5	6	6.5	6	5.5	5	4.1	2.8
Nivel 7	Inclinación	1.5	2	3	3	2.5	2	2	2	2.5	3	2	1.5
	Velocidad	1.4	3.8	5	5.5	6	6.5	7	6.5	6	5.5	4.5	3
Nivel 8	Inclinación	1.5	2	3	3	2.5	2	2	2	2.5	3	2	1.5
	Velocidad	1.4	4.1	5.5	6	6.5	7	7.5	7	6.5	6	4.9	3.3
Nivel 9	Inclinación	2	2.5	3.5	3.5	3	2.5	2.5	2.5	3	3.5	2.5	2
	Velocidad	1.4	4.5	6	6.5	7	7.5	8	7.5	7	6.5	5.3	3.5
Nivel 10	Inclinación	2	2.5	3.5	3.5	3	2.5	2.5	2.5	3	3.5	2.5	2
	Velocidad	1.4	4.9	6.5	7	7.5	8	8.5	8	7.5	7	5.6	3.8

PERFILES OBJETIVO

1) **DISTANCIA:** Esfuércese y llegue más lejos durante la sesión de ejercicio con 13 distancias. Seleccione entre las metas de 1 milla, 2 millas, 5 kilómetros, 5 millas, 10 kilómetros, 8 millas, 15 kilómetros, 10 millas, 20 kilómetros, media maratón, 15 millas, 20 millas y maratón. El usuario establece los niveles de velocidad iniciales.

2) **CALORÍAS:** Establezca metas para quemar calorías. Las calorías quemadas se calculan utilizando la distancia y la velocidad.

PARA REINICIAR LA CONSOLA

Mantenga presionada la tecla STOP (PARAR) durante 3 segundos.

FINALIZACIÓN DE SU SESIÓN DE EJERCICIO

Al finalizar su rutina, la unidad emitirá un pitido. La información del ejercicio aparecerá en la consola durante 30 segundos y, luego, se borrará.

CÓMO UTILIZAR SU REPRODUCTOR DE CD/MP3/ALTAVOCES MEDIANTE CONEXIÓN BLUETOOTH

1) Conecte el CABLE ADAPTADOR DE AUDIO incluido a la TOMA DE ENTRADA DE AUDIO que está en la parte superior derecha de la consola y la toma de los auriculares en su reproductor de CD/MP3.

2) Utilice los botones de su reproductor CD/MP3 para ajustar los parámetros de las canciones.

3) Saque el CABLE ADAPTADOR DE AUDIO cuando no lo utilice.

4) Si no desea utilizar los ALTAVOCES, puede enchufar sus auriculares en la TOMA DE SALIDA DE AUDIO en la parte derecha de la consola.

5) Para conectar los altavoces Bluetooth, abra la configuración de Bluetooth, active Bluetooth, busque nuevos dispositivos, busque Horizon T101 y seleccione conectar.

GARANTÍA LIMITADA PARA EL USO DOMÉSTICO

CAPACIDAD DE PESO = 300 libras (136 kilogramos)

BASTIDOR • DE POR VIDA

Horizon Fitness ofrece al propietario original, de por vida, la garantía del bastidor contra defectos de fabricación y materiales, siempre y cuando el dispositivo permanezca en posesión del propietario original. (El bastidor se define como la base de metal soldada de la unidad y no incluye ninguna pieza que pueda extraerse).

MOTOR • DE POR VIDA

Horizon Fitness ofrece al propietario original, de por vida, la garantía del motor contra defectos de fabricación y materiales, siempre y cuando el dispositivo permanezca en posesión del propietario original. La garantía de los motores no cubre la mano de obra o la instalación del motor.

PIEZAS Y CIRCUITOS ELECTRÓNICOS • 1 AÑO

Horizon Fitness garantiza los componentes electrónicos, el acabado y todas las piezas originales por un período de un año desde la fecha de la compra original, siempre y cuando el dispositivo permanezca en posesión del propietario original.

MANO DE OBRA • 1 AÑO

Horizon Fitness cubrirá el costo de mano de obra para la reparación del dispositivo por un período de un año desde la fecha de la compra original, siempre y cuando el dispositivo permanezca en posesión del propietario original.

EXCLUSIONES Y LIMITACIONES

Quién ESTÁ cubierto:

- El propietario original; la cobertura no es transferible.

Qué ESTÁ cubierto:

- La reparación o la sustitución de un motor, un componente electrónico defectuoso o una pieza defectuosa y es el único resarcimiento de la garantía.

Qué NO está cubierto:

- El desgaste normal por el uso, el montaje o el mantenimiento inadecuados, la instalación de piezas o accesorios no destinados originalmente al equipo o que no sean compatibles con este en las condiciones en que se lo vendió.
- Los daños o las fallas ocasionados por accidente, maltrato, corrosión, decoloración de la pintura o el plástico, negligencia, robo, vandalismo, incendio, inundación, viento, rayos, congelación u otros desastres naturales de cualquier tipo, reducción de la energía, fluctuación o falla de cualquier causa, condiciones atmosféricas inusuales, colisión, introducción de objetos extraños en la unidad cubierta o modificaciones que no estén autorizadas o no estén recomendadas por Horizon Fitness.
- Daños incidentales o emergentes. Horizon Fitness no es responsable de los daños indirectos, especiales o emergentes, pérdida económica, pérdida de la propiedad o ganancias, pérdida de disfrute o uso ni otros daños emergentes de cualquier naturaleza en relación con la compra, el uso, la reparación o el mantenimiento del equipo. Horizon Fitness no suministra compensación

monetaria ni de otro tipo para tales reparaciones o costos de piezas de sustitución, incluidos, a título enunciativo y no limitativo, tarifas de membresía de gimnasio, tiempo de trabajo perdido, visitas de diagnóstico, visitas de mantenimiento o transporte.

- El equipo utilizado para fines comerciales o cualquier otro uso distinto del uso de una familia o un hogar, a menos que Horizon Fitness autorice la cobertura.
- El equipo que se tenga u opere fuera de los EE. UU. y Canadá.
- Entrega, montaje, instalación, configuración para unidades originales o de sustitución o mano de obra u otros costos asociados con la remoción o la sustitución de la unidad cubierta.
- Cualquier intento de reparar este equipo implica un riesgo de lesión. Horizon Fitness no es responsable de ningún daño, pérdida u obligación que surja de cualquier lesión personal producida durante el transcurso o como resultado de cualquier reparación o intento de reparación de su equipo de ejercicio por una persona que no sea un técnico de servicio autorizado. Todos los intentos de reparación realizados por usted sobre su equipo de ejercicio se realizan BAJO SU PROPIO RIESGO y Horizon Fitness no será responsable de ninguna lesión a la persona o la propiedad que surja de tales reparaciones.
- Si la garantía del fabricante se venció pero cuenta con una extensión de garantía, consulte su contrato de extensión de garantía para obtener información de contacto para solicitudes de servicio técnico o reparación bajo la extensión de la garantía.

MANTENIMIENTO/DEVOLUCIONES

- Existe un servicio técnico a domicilio dentro de las 150 millas (240 km) del proveedor de mantenimiento autorizado más cercano (las distancias mayores a 150 millas [240 km] de un centro de servicio autorizado son responsabilidad del cliente).
- Todas las devoluciones deben ser autorizadas previamente por Horizon Fitness.
- La obligación de Horizon Fitness de acuerdo a esta garantía se limita a sustituir o a reparar, a opción de Horizon Fitness, el producto por el mismo modelo o por uno similar.
- Horizon Fitness puede solicitar que los componentes defectuosos sean devueltos a Horizon Fitness una vez que se complete el servicio técnico bajo garantía por medio de una etiqueta de devolución prepagada. Si le han recomendado devolver piezas y no recibió una etiqueta, comuníquese con el Servicio de Asistencia Técnica para Clientes.
- Las unidades de sustitución, las piezas y los componentes electrónicos reacondicionados a un estado semejante al nuevo por parte de Horizon Fitness o sus distribuidores a veces pueden suministrarse como sustitución de garantía y constituyen la satisfacción de los términos de la garantía.
- Esta garantía le otorga derechos legales específicos, y sus derechos varían según el estado.

STOP

CUSTOMER TECH SUPPORT

DO NOT RETURN TO THE RETAILER if you have any problems during assembly or if parts are missing.

For fast and friendly service, please contact one of our trained customer technicians via phone, email or our website.

We want to know if you have a problem and we want to have an opportunity to correct it for you.

NOTE: Please read the TROUBLESHOOTING section in the TREADMILL GUIDE before contacting Customer Tech Support. Additional product information is available on our website.

ARRÊTER

SERVICE DE SOUTIEN TECHNIQUE À LA CLIENTÈLE

NE PAS RETOURNER L'APPAREIL AU DÉTAILLANT en cas de difficulté lors de l'assemblage ou si des pièces manquent.

Pour obtenir un service rapide et utile, veuillez communiquer avec un de nos techniciens formés au soutien à la clientèle par téléphone, courriel ou notre site Web.

Si vous avez un problème, n'hésitez pas à nous contacter afin que nous puissions vous aider à le résoudre.

REMARQUE : lire la section DÉPANNAGE du GUIDE D'UTILISATION DU TAPIS ROULANT avant de communiquer avec le service de soutien technique à la clientèle. Des renseignements supplémentaires sur le produit sont disponibles sur notre site Web.

DETENCIÓN

SERVICIO DE ASISTENCIA TÉCNICA PARA CLIENTES

NO DEVOLVER AL VENDEDOR si tiene algún inconveniente durante el armado o si faltan piezas.

Para obtener un servicio rápido y grato, comuníquese con uno de nuestros técnicos capacitados para la atención de clientes vía teléfono, correo electrónico o nuestro sitio web.

Queremos saber si tiene un problema y queremos tener la oportunidad de corregirlo para usted.

NOTA: Antes de comunicarse con el Servicio de asistencia técnica para clientes, lea la sección de RESOLUCIÓN DE PROBLEMAS en la GUÍA DE LA CAMINADORA. En nuestro sitio web hay información adicional sobre el producto.

USA & CANADA:
1-855-396-2524
techsupport@horizonfitness.com
www.horizonfitness.com

Horizon Fitness
1600 Landmark Drive,
Cottage Grove WI, 53527

Horizon T101-5 03122020 © 2019 Horizon Fitness

Designed & Engineered in the U.S.A. • Made in Vietnam | Conçu et élaboré aux États-Unis. • Fabriqué en Vietnam | Diseñado en los EE. UU. • Fabricado en Vietnam